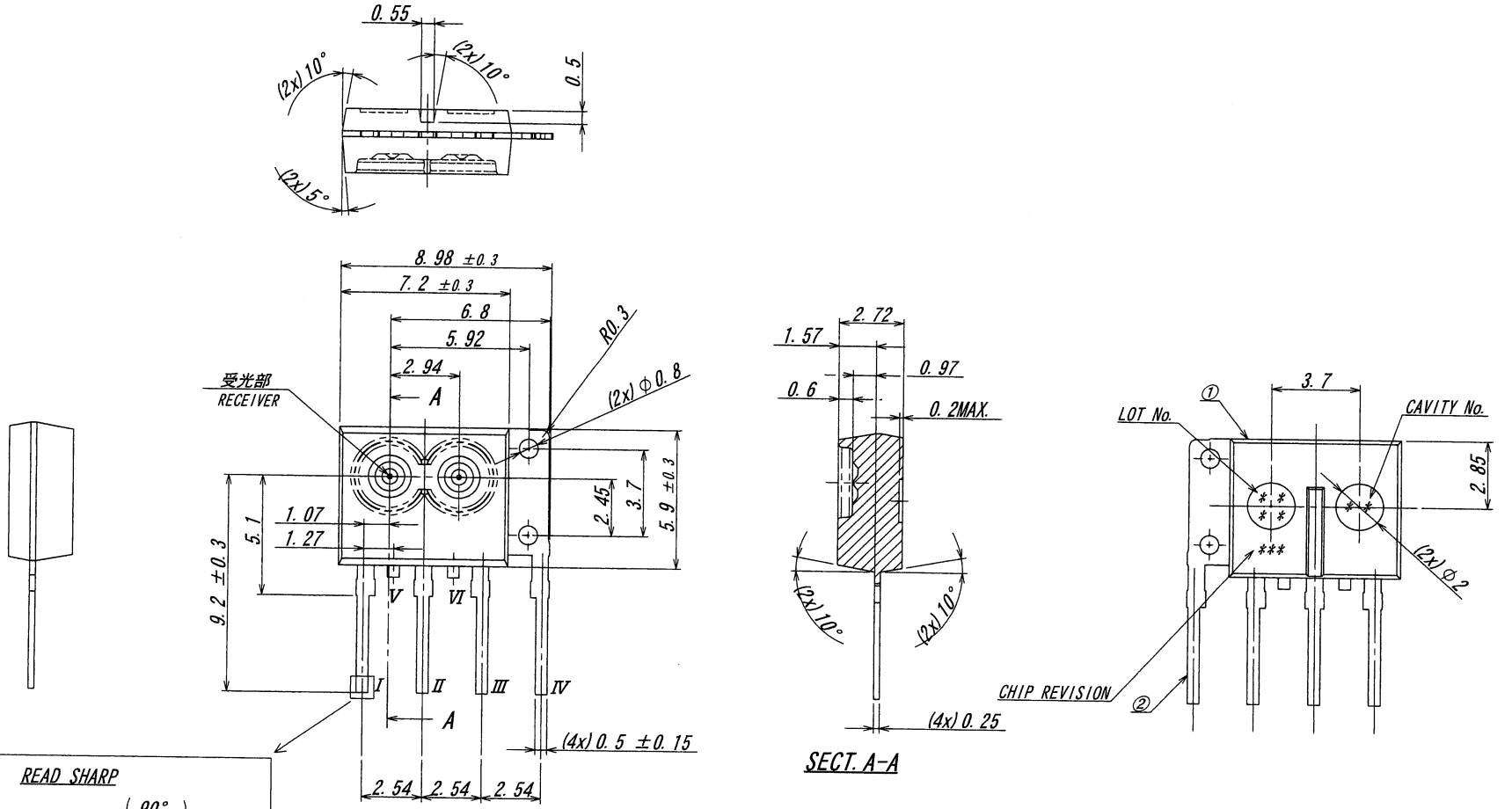

ピンNo. PIN No.	ピン名 PIN CONNECTION
I	VCC
II	GND
III	MODEOUT
IV	VOUT

業者名 MAKERS
浜松ホトニクス株式会社 HAMAMATSU PHOTONICS K. K.

部品番号 PARTS No.	タイプ TYPE
7200-04A	7200B-0223**-T
7200-04D	7200B-0224**-T

ISSUED
'12.10.10
IRISO
ENG. DEPT.

LTR 記号	ECN No	REVISION RECORD 記事	DR	CHK	DATE 年月日
0	42418	RELEASED	T. I	T. Y	'12.10.09

MATERIAL 材質
①パッケージ：エポキシ樹脂、透明
PACKAGE : EPOXY, TRANSPARENT
②リード：銅合金
LEAD : COPPER ALLOY

FINISH 仕上げ
②ニッケル下地めっき /OVER Ni PLATED
中間パラジウムめっき /MIDDLE PALLADIUM PLATED
金めっき /Au PLATED

GENERAL TOLERANCES 一般公差
DIM 寸法 ± 0.2
ANGLE 角度 ± 3°

3RD. ANG. PROJ. 三角法

SCALE 尺度 /
UNIT 単位 mm
DR '12-10-09 T. Igusa
DSN '12-10-09 T. Igusa
CHK '12.10.09 T. Yoshi
APP '12.10.19 M. Yoshikawa

IRISO ELECTRONICS CO., LTD
イリソ電子工業株式会社

TITLE 名称
光リンク用受信フォトIC
PHOTO IC FOR OPTICAL LINK (RECEIVER)

EDP No

PARTS No 部番
7200-04*

DWG No 図番
IMS-7200-04*

REV. 0

DO NOT SCALE DRAWING.
THIS DRAWING CONTAINS INFORMATION THAT IS PROPRIETARY TO IRISO AND SHOULD NOT BE USED WITHOUT WRITTEN PERMISSION. 本図面は、イリソ電子工業（株）の所有する情報を含むもので当社の許可なく複製を禁止する。