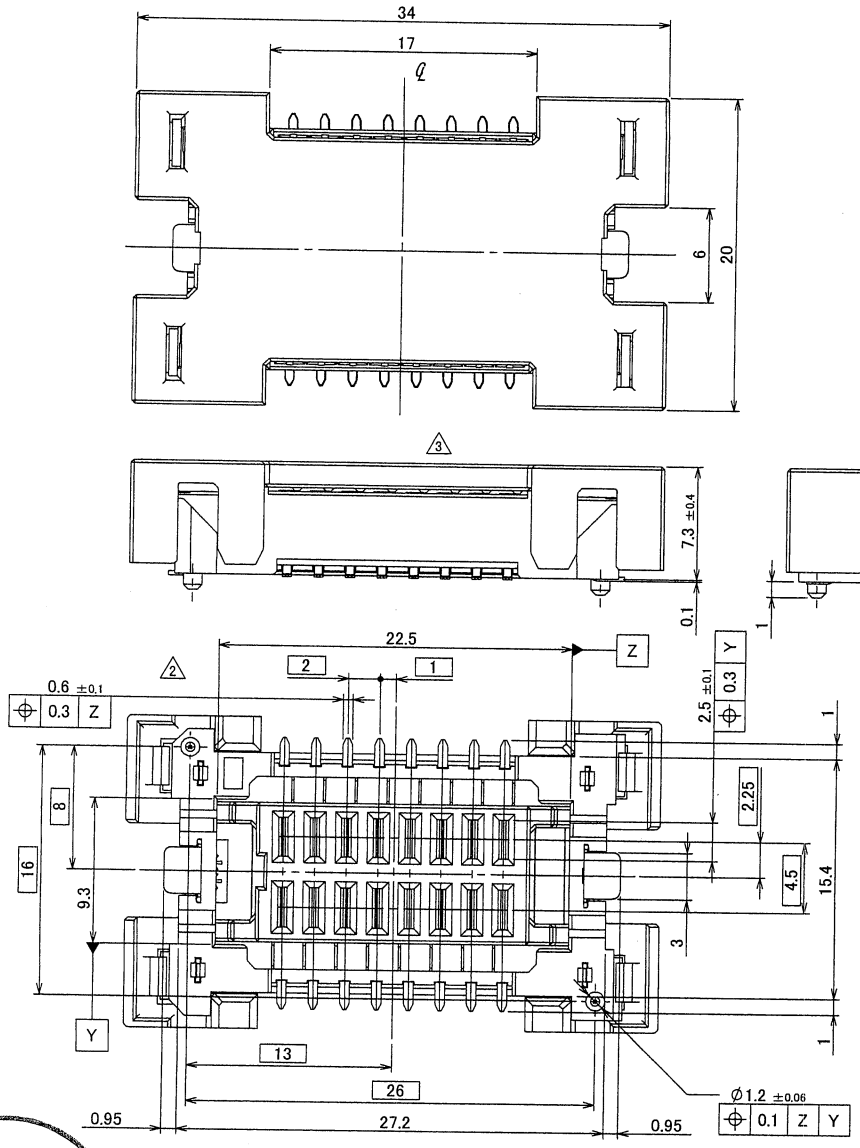

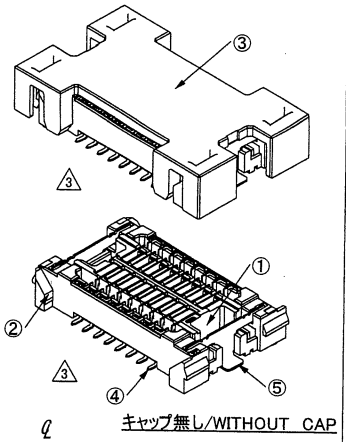

キャップ無し/WITHOUT CAP

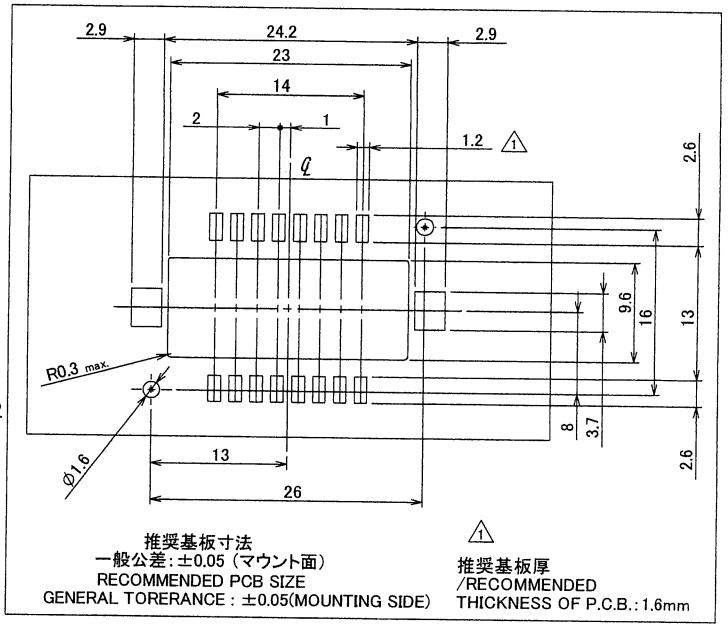

推奨基板寸法
一般公差:±0.05（マウント面）
RECOMMENDED PCB SIZE
GENERAL TORERANCE : ±0.05(MOUNTING SIDE)

推奨基板厚
/RECOMMENDED
THICKNESS OF P.C.B.:1.6mm

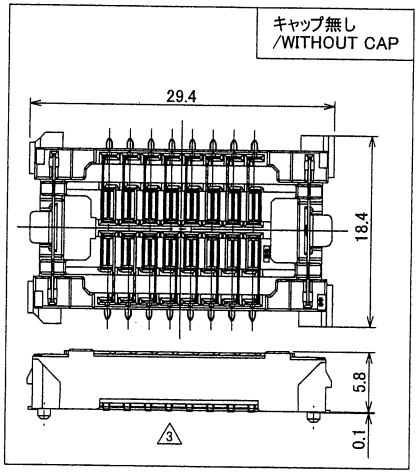

NOTE

1.コプラナリティ: 0.1MAX.
2.許容可動範囲 :ピッチ方向 ±0.8mm
: 列間方向 ±0.8mm
: 嵌合方向 ±1.0mm
3.当該品はウィスカーの発生を通常品よりも抑制する効果を持たせた製品でありますが、ウィスカーの発生を無くす事を保証する製品ではありません。

NOTE

1.COPLANARITY:0.1MAX.
2.FLEXIBLE AREA : PITCH AXIS ±0.8mm
: ROW AXIS ±0.8mm
: MATE AXIS ±1.0mm
3.APPLICABLE PRODUCT HAS EFFECT TO SUPPRESS THE OCCURRENCE OF WHISKER THAN NORMAL. HOWEVER, IT IS NOT A PRODUCT THAT GUARANTEES THAT THERE IS NO OCCURRENCE OF WHISKER.

ISSUED
'12.6.19
IRISO
ENG.DPT.

LTR 記号	ECN No	REVISION RECORD 記事	DR	CHK	DATE 年月日
3	41734	REVISED	H.K	S.m	'11.09.21

MATERIAL 材質

①ハウジング	:LCP,黒色,UL94V-0	
②リテーナー	:LCP,黒色,UL94V-0	
③キャップ	:9Tナイロン,アイボリー,UL94V-0	
④端子	:リン青銅	
⑤金具	:黄銅	
①HOUSING	:LCP,BLACK,UL94V-0	
②RETAINER	:LCP,BLACK,UL94V-0	
③CAP	:PA9T,IVORY,UL94V-0	
④CONTACT	:PHOSPHOR BRONZE	
⑤METAL FLANGE	:BRASS	

FINISH 仕上げ

④,⑤:ニッケル下地めっき/OVER Ni PLATE : 1.0μm MIN.
錫半光沢めっき/SEMIGLOSS TIN PLATE : 2~7μm

GENERAL TOLERANCES 一般公差

DIM 寸法 ± 0.3
ANGLE 角度 ±

3RD. ANG. PROJ. 三角法

SCALE 尺度 /
UNIT 単位 mm
DR '11/09/21 H.Kabayashi
DSN '11/01/21 H.Kabayashi
CHK '11.9/21 S.mitsuyoka
APP '11-9-21

IRISO ELECTRONICS CO., LTD
イリソ電子工業株式会社

TITLE 名称
10101シリーズ ソケット
SERIES 10101 SOCKET

EDP No

PARTS No 部番 IMSA-10101S-16A-TM1

DWG No 図番 110-110101-001

REV. 3

DO NOT SCALE DRAWING.
THIS DRAWING CONTAINS INFORMATION THAT IS PROPRIETARY TO IRISO AND SHOULD NOT BE USED WITHOUT WRITTEN PERMISSION. 本図面は、イリソ電子工業（株）の所有する情報を含むもので当社の許可なく複製を禁止する。

REDUSED COPY