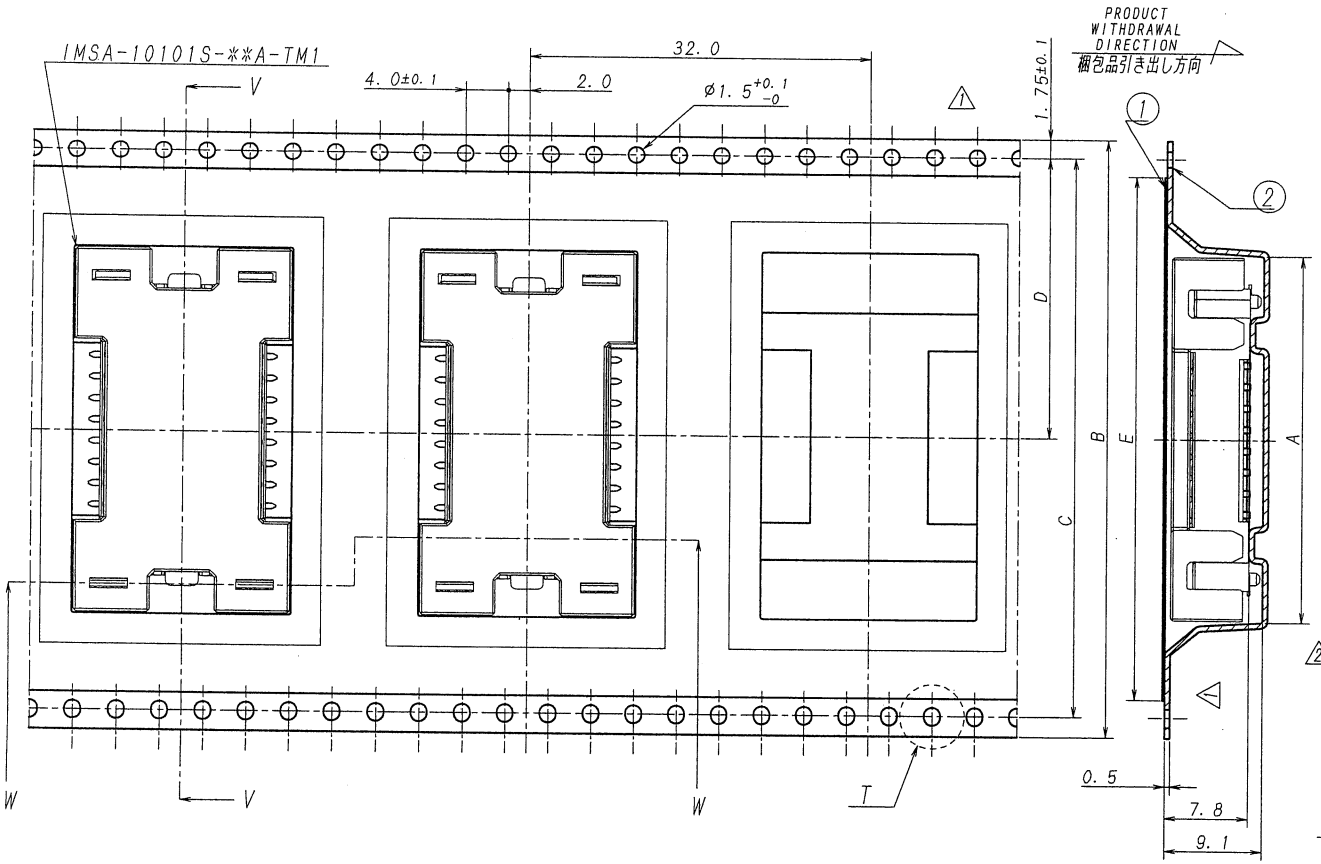

SECT. V-V

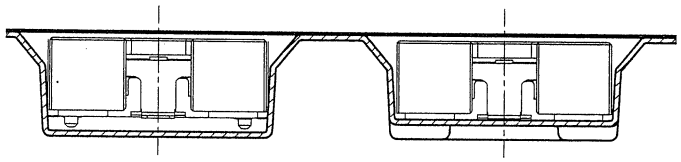

SECT. W-W △1

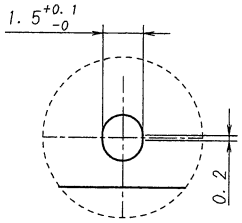

DETAIL T

極数/CKT	製品番号/PARTS No.	A	B	C	D	E
16	IMSA-10101S-16Y900	34.3	56.0	52.4	26.2	49.0
~~20~~	~~IMSA-10101S-20Y900~~	~~38.3~~				

△1

NOTE

1. 梱包数量/UNIT QUANTITY:300 PIECES/REEL
2. リードテープ長さ/LEAD TAPE LENGTH

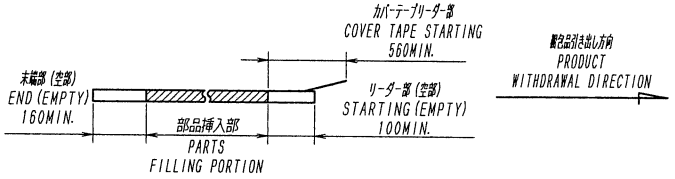

3. カバーテープの剥離強度/COVER TAPE PEELINGFORCE:0.2~1.3N
(剥離方向は、下図参照/PEELING DIRECTION AS BELOW)

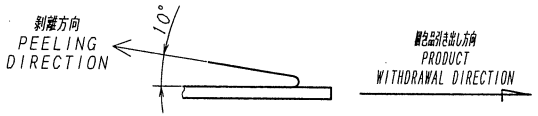

△2 4. 梱包方法は、KS-0002Z参照の事。
REFER TO KS-0002Z FOR THE PACKING METHOD.

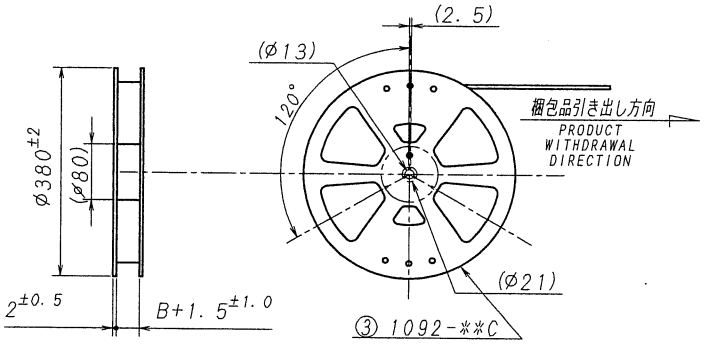

ISSUED
'12.6.19
IRISO
ENG. DEPT

LTR 記号	ECN NO	REVISION RECORD 記事	DR	CHK	DATE 年月日
△3	41724	REVISED	H.K	S.m	12-2-2

MATERIAL 材質

① カバーテープ/COVER TAPE:PS
② キャリアテープ/CARRIER TAPE:PS
③ リール/REEL:PS 黒/BLACK

FINISH 仕上げ

GENERAL TOLERANCES 一般公差
DIM 寸法 ± 0.3
ANGLE 角度 ±

3RD. ANG. PROJ. 三角法

SCALE 尺度 /
UNIT 単位 mm
DR 2/12 H.Kobayashi
DSN 1/21 H.Kobayashi
CHK 12.2.2 S.mitsuyoshi
APP 12-2-2

IRISO ELECTRONICS CO., LTD.
イリソ電子工業株式会社

TITLE 名称 SERIES 10101 CONNECTOR TAPING PRODUCT
10101シリーズ コネクタ エンボス梱包品

EDP No //

PARTS No 部番 IMSA-10101S-**Y900

DWG No 図番 120-110101-002 △3

REV. 3

DO NOT SCALE DRAWING.
THIS DRAWING CONTAINS INFORMATION THAT IS PROPRIETARY TO IRISO AND SHOULD NOT BE USED WITHOUT WRITTEN PERMISSION. 本図面は、イリソ電子工業㈱の所有する情報を含むもので当社の許可なく複製を禁止する。
REDUSED COPY