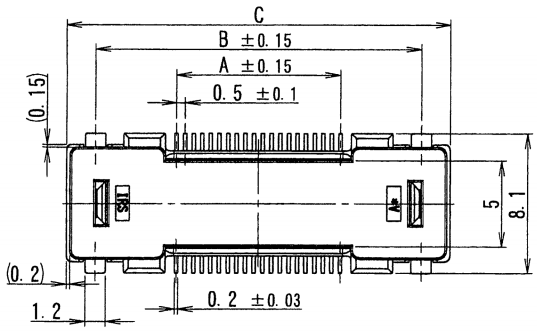

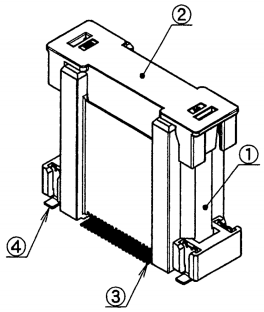

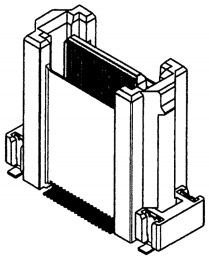

極数 CKT	製品番号 PRODUCTS No.	A	B	C
~~40~~	10106B-40F-GFN4	9.50	19.00	22.40
60	10106B-60F-GFN4	14.50	24.00	27.40
~~80~~	10106B-80F-GFN4	19.50	29.00	32.40
~~100~~	10106B-100F-GFN4	24.50	34.00	37.40
120	10106B-120F-GFN4	29.50	39.00	42.40
140	10106B-140F-GFN4	34.50	44.00	47.40

仕様/NOTE
1. コプラナリティー/COPLANARITY:0.1MAX.

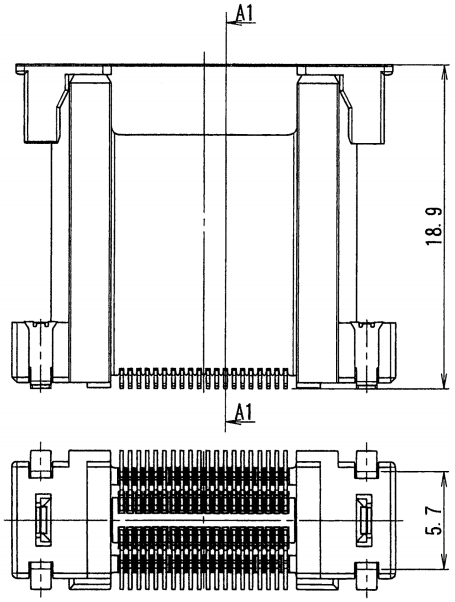

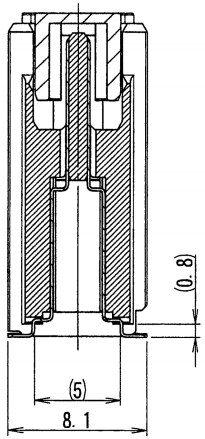

SECT. A1-A1

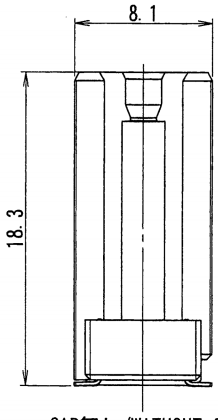

CAP無し/WITHOUT CAP

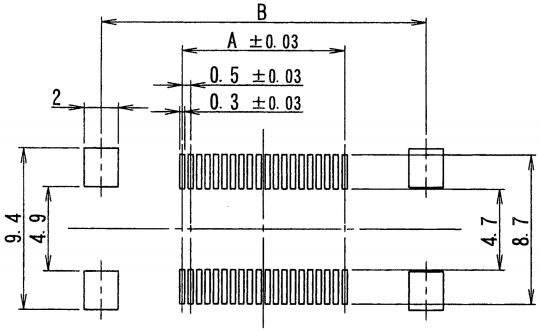

推奨基板寸法/RECOMMENDED PCB SIZE
一般公差/GENERAL TOLERANCE : ±0.05
(マウント面/MOUNTING SIDE)

ISSUED 15.10.28 IRISO ENG.DEPT.

LTR 記号	ECN No	REVISION RECORD 記事	DR	CHK	DATE 年月日
A	S0221	RELEASED	Y.T	Ymai	15/10/22

MATERIAL 材質
①ベース/BASE : LCP, 黒/BLACK, UL94V-0
②キャップ/CAP : PA9T NYLON, 黒/BLACK, UL94V-0
③ポスト/POST : コルソン合金/CORSON ALLOY
④補強板/METAL FLANGE : 黄銅/BRASS

FINISH 仕上げ
③ポスト/POST : ニッケル下地めっき/OVER Ni PLATE
接点部/CONTACT AREA : Au PLATE
テール部/TAIL AREA : Au PLATE
④補強板/METAL FLANGE : ニッケル下地めっき/OVER Ni PLATE
錫半光沢めっき/SEMIGLOSS TIN PLATE

GENERAL TOLERANCES 一般公差
DIM 寸法 ± 0.3
ANGLE 角度 ±

3RD. ANG. PROJ. 三角法

SCALE 尺度 —
DR '15/10/22 Y.Takehana
CHK 10/22 '15 Ymai
UNIT 単位 mm
DSN '12/12/19 K.Sato
APP 10/22 M.Takagi

IRISO ELECTRONICS CO., LTD
イリソ電子工業株式会社

TITLE 名称 10106シリーズ プラグ SERIES 10106 PLUG
EDP No
PARTS No 部番 IMSA-10106B-**F-GFN4
DWG No 図番 110-410106-489
REV. 0

DO NOT SCALE DRAWING.
THIS DRAWING CONTAINS INFORMATION THAT IS PROPRIETARY TO IRISO AND SHOULD NOT BE USED WITHOUT WRITTEN PERMISSION. 本図面は、イリソ電子工業（株）の所有する情報を含むもので当社の許可なく複製を禁止する。

REDUSED COPY