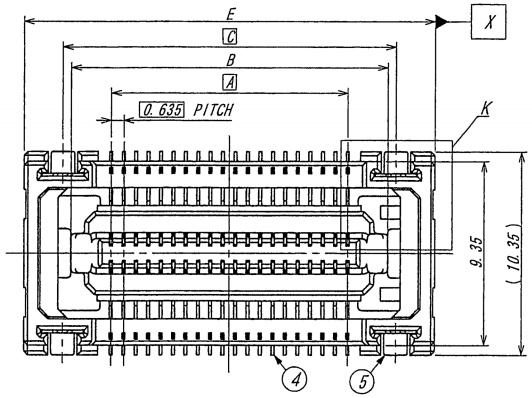

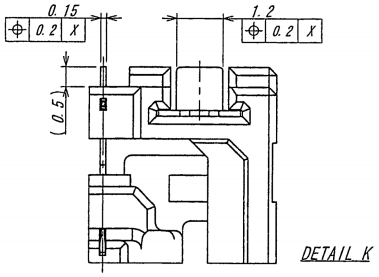

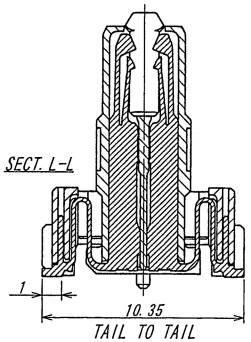

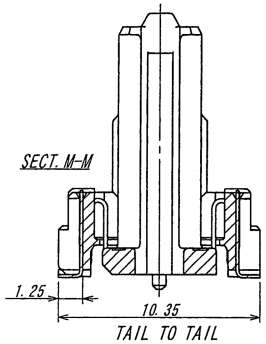

製品番号 PRODUCT No.	ボス/BOSS
10109S-**G-**	With Boss
10109S-**H-**	W/O Boss

NOTE
1. コプラナリティ：0.1MAX
COPLANARITY：0.1MAX.

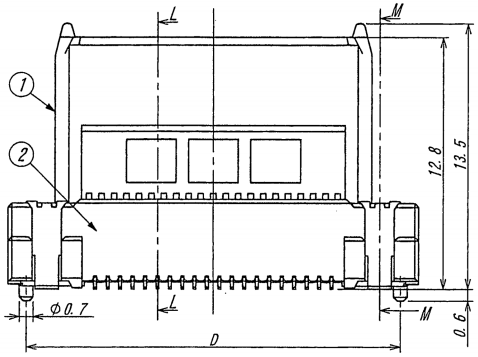

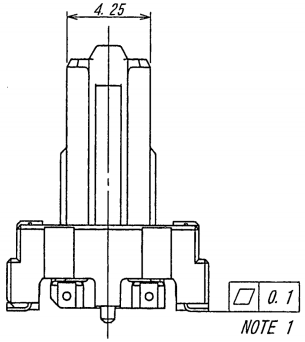

製品番号 PRODUCT No.	A	B	C	D (BOSS)	E	F (CAP)	NOTE
10109S-30*-**	8.890	12.985	13.825	15.925	17.785	16.935	
10109S-40*-**	12.065	16.160	17.000	19.100	20.960	20.110	
10109S-50*-**	15.240	19.335	20.175	22.275	24.135	23.285	
10109S-60*-**	18.415	22.510	23.350	25.450	27.310	26.460	
10109S-70*-**	21.590	25.685	26.525	28.625	30.485	29.635	
10109S-80*-**	24.765	28.860	29.700	31.800	33.660	32.810	
10109S-90*-**	27.940	32.035	32.875	34.975	36.835	35.985	
10109S-100*-**	31.115	35.210	36.050	38.150	40.010	39.160	
10109S-110*-**	34.290	38.385	39.225	41.325	43.185	42.335	
10109S-120*-**	37.465	41.560	42.400	44.500	46.360	45.510	

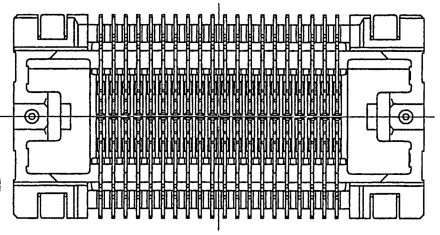

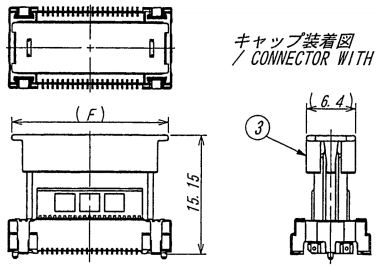

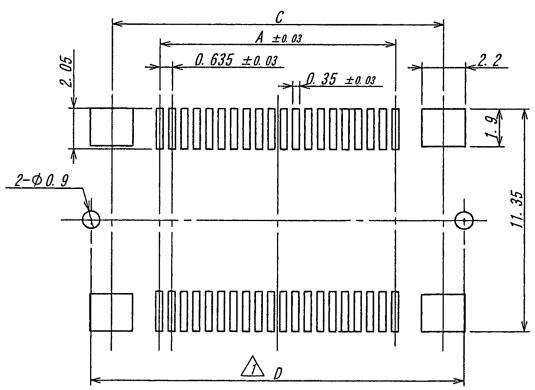

推奨基板寸法（マウント面）/RECOMMENDED PCB SIZE (MOUNTING SIDE)
一般公差/GENERAL TOLERANCE：±0.05

ISSUED
17.4.-5
IRISO
ENG.DEPT.

LTR 記号	ECN No	REVISION RECORD 記事	DR	CHK	DATE 年月日
5	53253	NOTE REV	T.M	T.H	'19/3/30
3	49432	RELEASED	A.M	K.H	'15/3/2
2	—	DIM REV	D.O	K.H	'15/1/9
1	—	DIM REV	H.S	K.H	'14/11/28
0	—	SKETCHED	H.S	Y.O	'13/4/25

MATERIAL 材質
①ハウジング/HOUSING：LCP BLACK UL94 V-0
②リテーナー/RTAINER：LCP BLACK UL94 V-0
③キャップ/CAP：PA9T NYLON (UL94 V-0)
④コンタクト/CONTACT：コルソン銅/CORSON ALLOY (t=0.15)
⑤補強板/METAL PLATE：黄銅/BRASS (t=0.2)

FINISH 仕上げ
④ニッケル下地めっき/OVER NICKEL PLATE：2～5μm.
金めっき/Au PLATE 接点部/CONTACT：0.1μmMIN.
テール部/TAIL：0.03～0.12μm.
⑤ニッケル下地めっき/OVER NICKEL PLATE：1.5～3.5μm.
半光沢錫めっき/TIN MATT PLATE：3～6μm.

GENERAL TOLERANCES 一般公差
DIM 寸法 ± 0.3
ANGLE 角度 ±

3RD. ANG. PROJ. 三角法

SCALE 尺度 —
UNIT 単位 mm
DR '17-3-30 T. Morimoto
DSN '13/4/25 H. Shioda
CHK '17-3-30 K. Hogo
APP '17 3/30 M. Takagi

IRISO ELECTRONICS CO., LTD
イリソ電子工業株式会社

TITLE 名称
10109シリーズ コネクタ（ソケット）
SERIES 10109 CONNECTOR (SOCKET)

EDP No

PARTS No 部番 IMSA-10109S-** (G, H) -GFN1

DWG No 図番 110-110109-007

REV. 4

DO NOT SCALE DRAWING.
THIS DRAWING CONTAINS INFORMATION THAT IS PROPRIETARY TO IRISO AND SHOULD NOT BE USED WITHOUT WRITTEN PERMISSION. 本図面は、イリソ電子工業（株）の所有する情報を含むもので当社の許可なく複製を禁止する。