| 製品番号 PRODUCTS No. | BOSS |
|---|---|
| 10109S-***R-GFN1 | R type : WITH BOSS |
| 10109S-***S-GFN1 | S type : W/O BOSS |

| 極数 CKT | 製品品番 PRODUCTS No. | A | B | C | D | E | F | 対応 HANDLING |
|---|---|---|---|---|---|---|---|---|
| 30 | 10109S-30*-GFN1 | 8.890 | 12.985 | 21.385 | 19.525 | 17.425 | 15.135 | |
| 40 | 10109S-40*-GFN1 | 12.065 | 16.160 | 24.560 | 22.700 | 20.600 | 18.310 | |
| 50 | 10109S-50*-GFN1 | 15.240 | 19.335 | 27.735 | 25.875 | 23.775 | 21.485 | |
| 60 | 10109S-60*-GFN1 | 18.415 | 22.510 | 30.910 | 29.050 | 26.950 | 24.660 | |
| 70 | 10109S-70*-GFN1 | 21.590 | 25.685 | 34.085 | 32.225 | 30.125 | 27.835 | |
| 80 | 10109S-80*-GFN1 | 24.765 | 28.860 | 37.260 | 35.400 | 33.300 | 31.010 | |
| 90 | 10109S-90*-GFN1 | 27.940 | 32.035 | 40.435 | 38.575 | 36.475 | 34.185 | |
| 100 | 10109S-100*-GFN1 | 31.115 | 35.210 | 43.610 | 41.750 | 39.650 | 37.360 | |
| 110 | 10109S-110*-GFN1 | 34.290 | 38.385 | 46.785 | 44.925 | 42.825 | 40.535 | |
| 120 | 10109S-120*-GFN1 | 37.465 | 41.560 | 49.960 | 48.100 | 46.000 | 43.710 | |

NOTE
1. コプラナリティ : 0.1MAX
COPLANARITY : 0.1MAX.

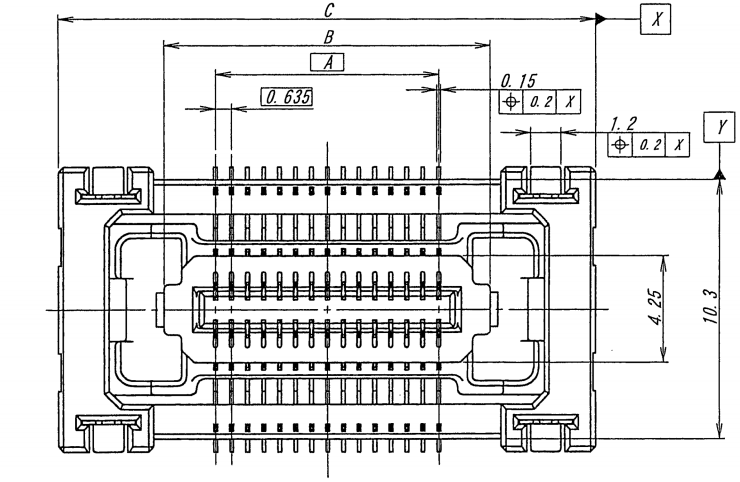


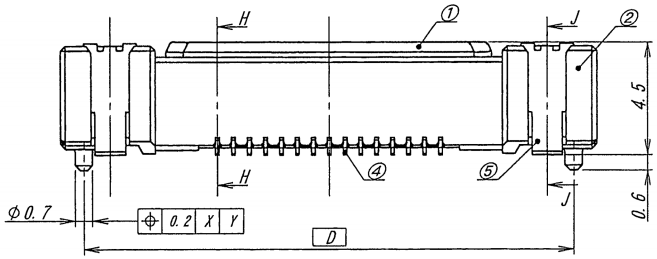


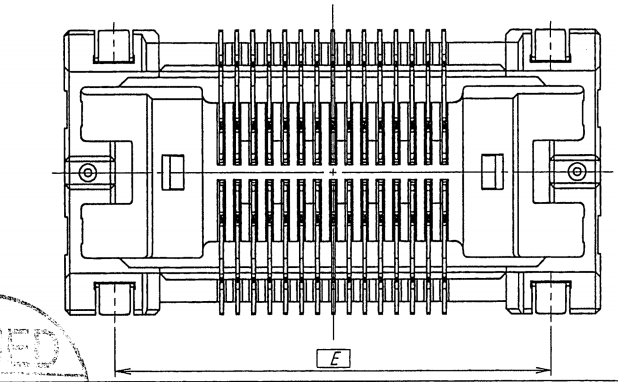


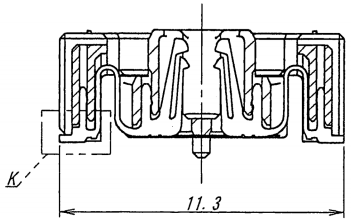


SECT H-H

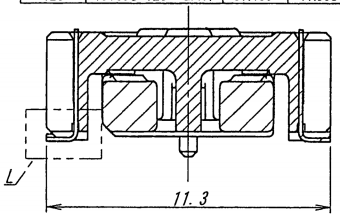


SECT J-J

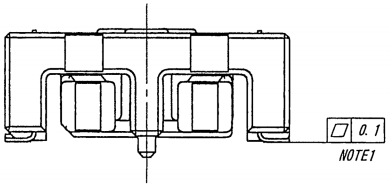


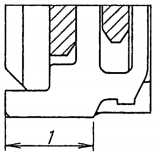


DETAIL K

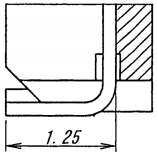


DETAIL L

キャップ装着図/CONNECTOR WITH CAP

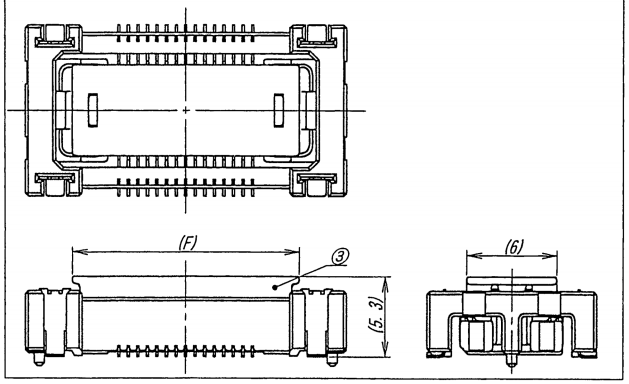


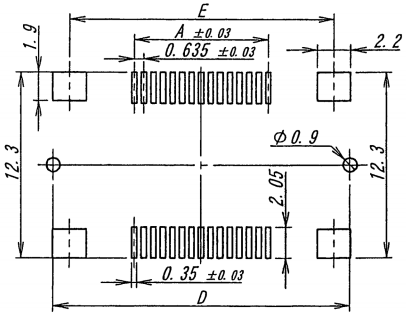


推奨基板寸法/RECOMMENDED PCB SIZE
一般公差/GENERAL TOLERANCE : ±0.05mm

ISSUED 17.10.16

| LTR 記号 | ECN No | REVISION RECORD 記 | DR | CHK | DATE 年月日 |
|---|---|---|---|---|---|
| 1 | 15-0738 | RELEASED | H.Y | Y.O | '17-10-03 |
| 0 | | SKETCHED | T.H | K.H | '15-6-8 |

MATERIAL 材質
①ハウジング/HOUSING : LCP(UL94 V-0)
②リテーナー/RETAINER : LCP(UL94 V-0)
③キャップ/CAP : 9T NYLON(UL94 V-0)
④コンタクト/CONTACT : コルソン銅/CORSON ALLOY
⑤補強板/METAL PLATE : 黄銅/BRASS

FINISH 仕上げ
④ニッケル下地めっき /OVER NICKEL PLATE:2~5μm
金めっき/GOLD PLATE 接点部/CONTACT:0.1μmMIN
テール部/TAIL :0.03~0.12μm
⑤ニッケル下地めっき /OVER NICKEL PLATE:1.5~3.5μm
錫半光沢めっき/TIN MATT PLATE : 3~6μm

GENERAL TOLERANCES 一般公差
DIM 寸法 ± 0.3
ANGLE 角度 ±

3RD. ANG. PROJ. 三角法

SCALE 尺度 /
UNIT 単位 mm
DR '17-10-03 H. Yukutake
DSN '15-6-8 T. Haga
CHK
APP

IRISO ELECTRONICS CO., LTD
イリソ電子工業株式会社

TITLE 名称
10109シリーズ コネクタ(ソケット)
SERIES 10109 CONNECTOR (SOCKET)

EDP No

PARTS No 部番
IMSA-10109S-*** (R, S) -GFN1

DWG No 図番
1 110-410109-950

REV. 1

DO NOT SCALE DRAWING.
THIS DRAWING CONTAINS INFORMATION THAT IS PROPRIETARY TO IRISO AND SHOULD NOT BE USED WITHOUT WRITTEN PERMISSION. 本図面は、イリソ電子工業（株）の所有する情報を含むもので当社の許可なく複製を禁止する。