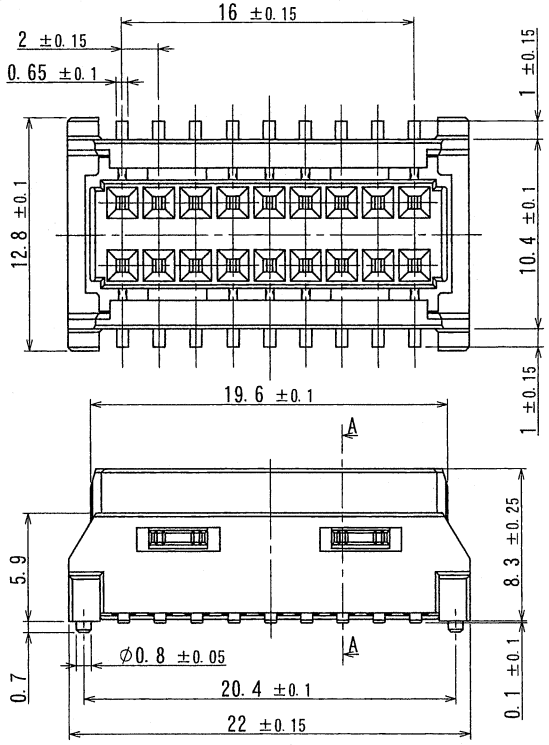

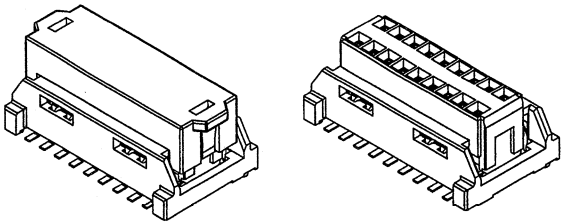

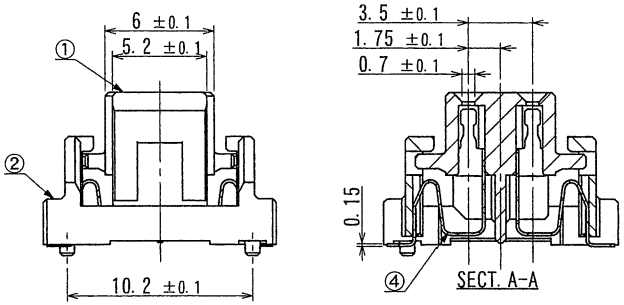

NOTE
1.コプラナリティ: 0.1MAX.
2.許容可動範囲:ピッチ方向 ±0.5mm
:列間方向 ±0.5mm
:嵌合方向 ±0.5mm
3.嵌合ピンサイズ:Φ0.6ピン OR □0.6ピン
4.推奨プラグ:9159B,9180B
5.当該品はウィスカーの発生を通常品よりも抑制する効果を持たせた製品でありますが、ウィスカーの発生を無くす事を保証する製品ではありません。

NOTE
1.COPLANARITY:0.1MAX.
2.FLEXIBLE AREA : PITCH AXIS ±0.5mm
: ROW AXIS ±0.5mm
: MATE AXIS ±0.5mm
3.ENGAGEMENT PIN SIZE : Φ0.6PIN OR □0.6 PIN
4.RECOMMENDATION PLUG:9159B,9180B
5.APPLICABLE PRODUCT HAS EFFECT TO SUPPRESS THE OCCURRENCE OF WHISKER THAN NORMAL.
HOWEVER,IT IS NOT A PRODUCT THAT GUARANTEES THAT THERE IS NO OCCURRENCE OF WHISKER.

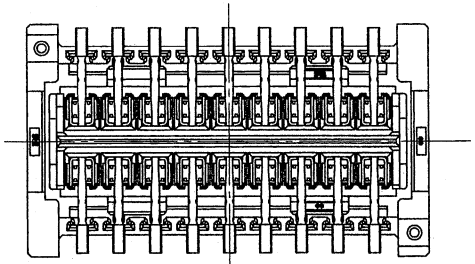

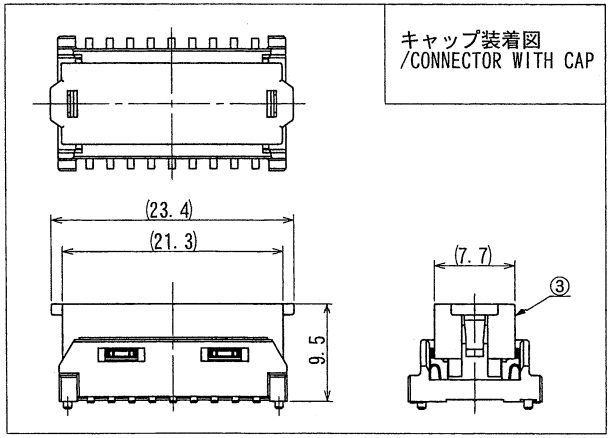

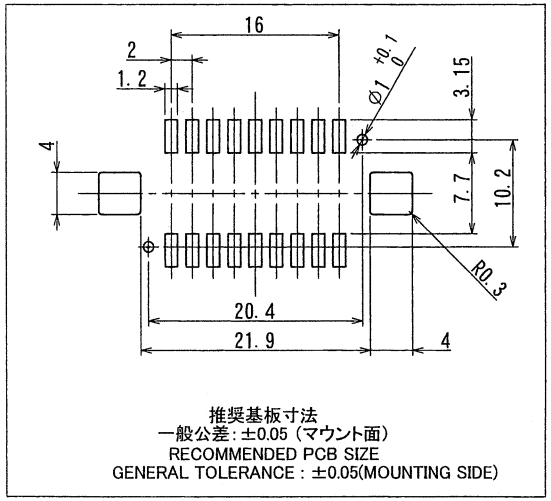

ISSUED 16.5.10 IRISO ENG.DEPT.

LTR 記号	ECN No	REVISION RECORD 記事	DR	CHK	DATE 年月日
△					
△					
△					
△					
△					
△					
△1	51686	RELEASED	K.C	Y.O	'16.05.09
△0		SKETCHED	K.C	S.M	'13.07.08

MATERIAL 材質
①ハウジング :9Tナイロン,黒色,UL94V-0
②リテーナー :9Tナイロン,黒色,UL94V-0
③キャップ :9Tナイロン,黒色,UL94V-0
④端子 :リン青銅
①HOUSING :PA9T,BLACK,UL94V-0
②RETAINER :PA9T,BLACK,UL94V-0
③CAP :PA9T,BLACK,UL94V-0
④CONTACT :PHOSPHOR BRONZE

FINISH 仕上げ
④:ニッケル下地めっき/OVER Ni PLATE : 1.0～4.0μm.
接点部/CONTACT AREA
錫半光沢めっき/SEMIGLOSS TIN PLATE : 2.0～7.0μm
テール部/TAIL AREA
金めっき/Au PLATE:0.03～0.15μm.

GENERAL TOLERANCES 一般公差
DIM 寸法 ± 0.3
ANGLE 角度 ±

3RD. ANG. PROJ. 三角法

SCALE 尺度 —
UNIT 単位 mm
DR '16-05-09 K.Chiba
DSN '13-04-12 K.Chiba
CHK 16-5-9
APP 16-5-9

IRISO ELECTRONICS CO., LTD
イリソ電子工業株式会社

TITLE 名称
10113シリーズ ソケット
SERIES 10113 SOCKET

EDP No

PARTS No 部番
IMSA-10113S-18A-GT2

DWG No 図番
110-110113-002

REV. 1

DO NOT SCALE DRAWING.
THIS DRAWING CONTAINS INFORMATION THAT IS PROPRIETARY TO IRISO AND SHOULD NOT BE USED WITHOUT WRITTEN PERMISSION. 本図面は、イリソ電子工業（株）の所有する情報を含むもので当社の許可なく複製を禁止する。

REDUSED COPY