これは原本のコピーです。This document is a copy of the original

製品番号 PRODUCTS No.	ボス/BOSS
10120S-**Z16-GFN4	ボス有りWITH BOSS
~~10120S-**Z17-GFN4~~	~~ボス無しWITHOUT BOSS~~

	極数 CKT	製品番号 PRODUCT No.	A	B	C	D	E	F
2	~~6~~	~~10120S-06Z**-GFN4~~	~~4.0~~	~~10.5~~	~~14.0~~	~~7.4~~	~~12.0~~	~~12.5~~
3	8	10120S-08Z**-GFN4	6.0	12.5	16.0	9.4	14.0	14.5
2	10	10120S-10Z**-GFN4	8.0	14.5	18.0	11.4	16.0	16.5
2	~~20~~	~~10120S-20Z**-GFN4~~	~~18.0~~	~~24.5~~	~~28.0~~	~~21.4~~	~~26.0~~	~~26.5~~
1	30	10120S-30Z**-GFN4	28.0	34.5	38.0	31.4	36.0	36.5

NOTE
1. コプラナリティ/COPLANARITY : 0.1MAX

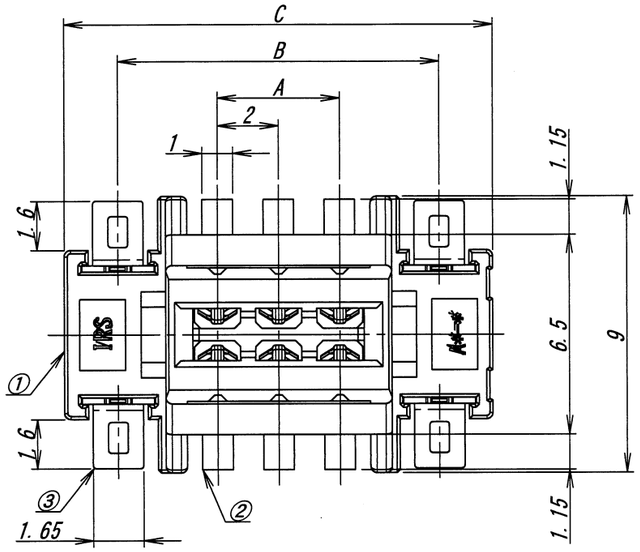

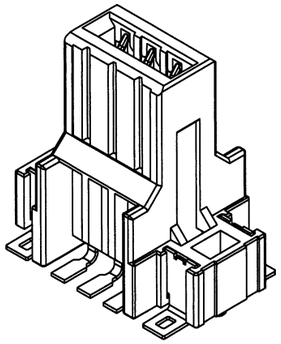

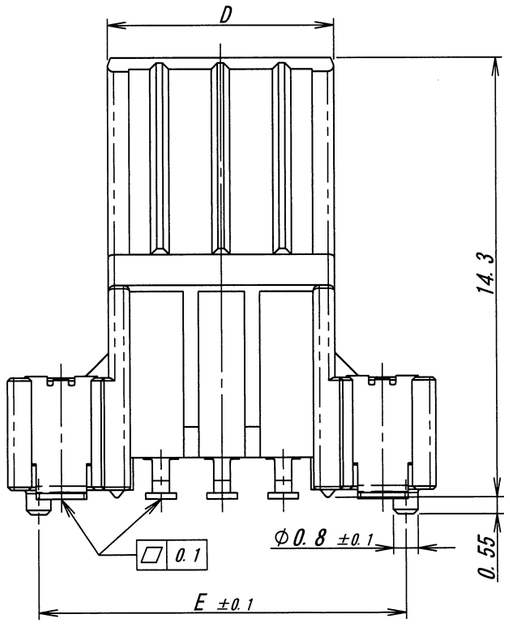

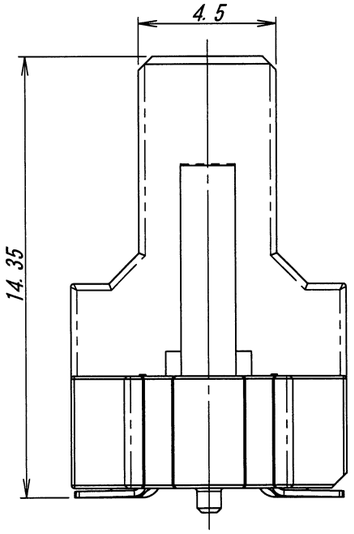

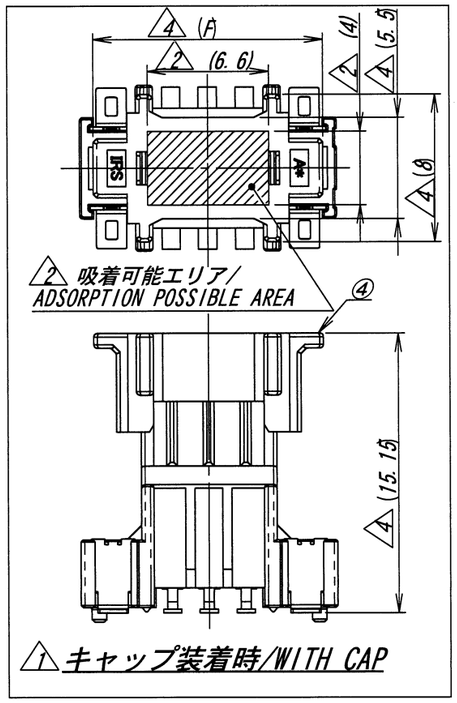

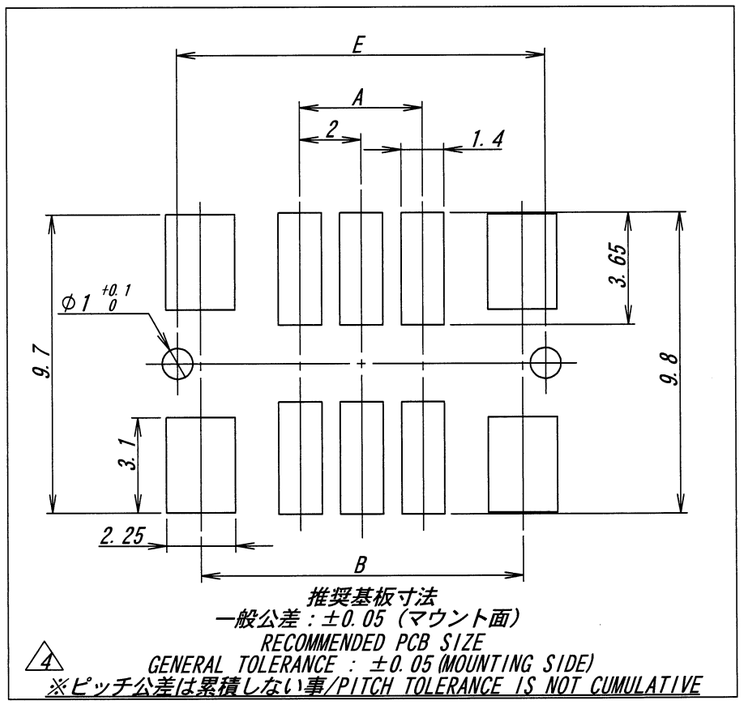

LTR 記号	ECN No	REVISION RECORD 記事	DR	CHK	DATE 年月日
5	181305	NOTE REV	N.A	T.S	'18.10.18
4	180491	RELEASED	N.A	T.S	'18-7-13
3	-	NOTE REV	T.N	H.K	'17-4-10
2	-	NOTE REV	T.N	H.K	'17-3-7
1	-	REVISED	T.N	H.K	'16-8-9
0	-	SKETCHED	T.N	H.K	'16-4-27

MATERIAL 材質
①ハウジング/HOUSING:PA9T,黒色/BLACK
②端子/CONTACT:コルソン銅/CORSON BRONZE
③補強板/METAL FLANGE:黄銅/BRASS
1 ④キャップ/CAP:PA9T,黒色/BLACK

FINISH 仕上げ
②Ni下地めっき/OVER Ni PLATE
金めっき/Au PLATE 接点部/CONTACT AREA:0.12μm MIN.
テール部/TAIL AREA : 0.03μmMIN.
③Ni下地めっき/OVER Ni PLATE
錫半光沢めっき/TIN MATT PLATE:2~7μm

GENERAL TOLERANCES 一般公差
DIM 寸法 ± 0.3
ANGLE 角度 ± 5° 4

3RD. ANG. PROJ. 三角法

SCALE 尺度 ≠
UNIT 単位 mm
DR '18.10.18 N.Asai
DSN '15-1-22 T.Nakayama
CHK '18.11.2 T.Sugita
APP '18 11/2 H.Kobayashi

IRISO ELECTRONICS CO., LTD
イリソ電子工業株式会社

TITLE 名称
10120シリーズ ソケット
SERIES 10120 SOCKET

EDP No

PARTS No 部番
IMSA-10120S-**Z**-GFN4 (Z16, Z17)

DWG No 図番 2 110-410120-340

REV. 5

DO NOT SCALE DRAWING.
THIS DRAWING CONTAINS INFORMATION THAT IS PROPRIETARY TO IRISO AND SHOULD NOT BE USED WITHOUT WRITTEN PERMISSION. 本図面は、イリソ電子工業（株）の所有する情報を含むもので当社の許可なく複製を禁止する。