これは原本のコピーです。This document is a copy of the original

製品番号 PRODUCT No.	ボス/BOSS
10120S-**Z18-GFN4	ボス有り/WITH BOSS
~~10120S-**Z19-GFN4~~	~~ボス無し/WITHOUT BOSS~~

極数 CKT	製品番号 PRODUCT No.	A	B	C	D	E	F
6	10120S-06Z**-GFN4	4.0	10.5	14.0	7.4	12.0	12.5
10	10120S-10Z**-GFN4	8.0	14.5	18.0	11.4	16.0	16.5
20	10120S-20Z**-GFN4	18.0	24.5	28.0	21.4	26.0	26.5
30	10120S-30Z**-GFN4	28.0	34.5	38.0	31.4	36.0	36.5

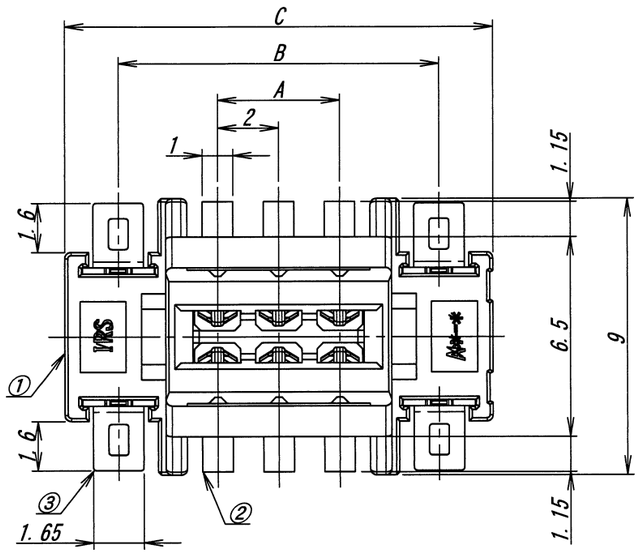

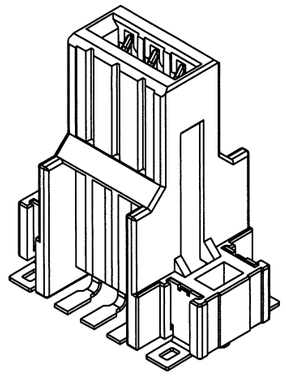

NOTE
1. コプラナリティ/COPLANARITY : 0.1MAX

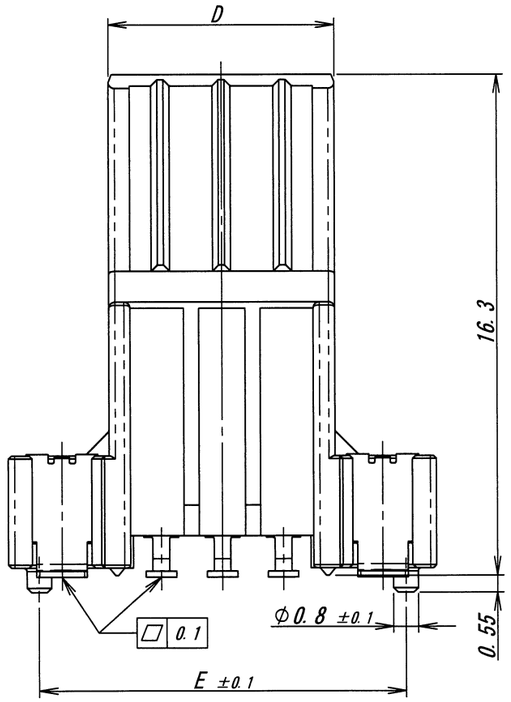

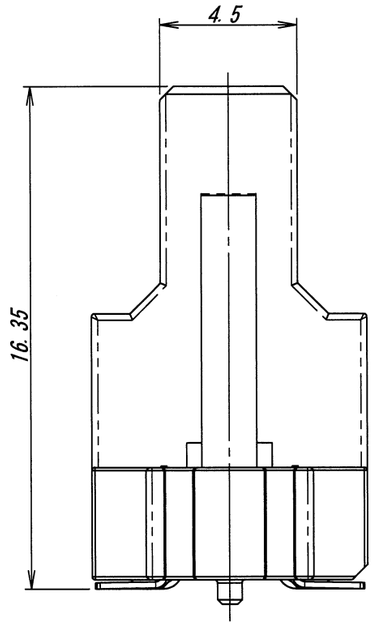

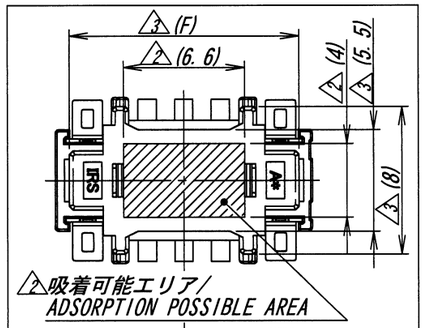

吸着可能エリア/
ADSORPTION POSSIBLE AREA

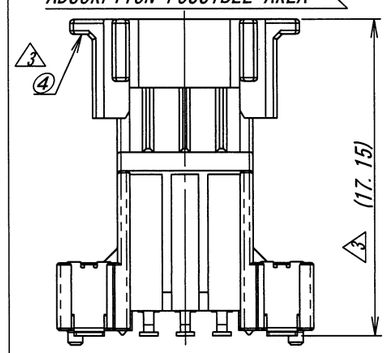

キャップ装着時/WITH CAP

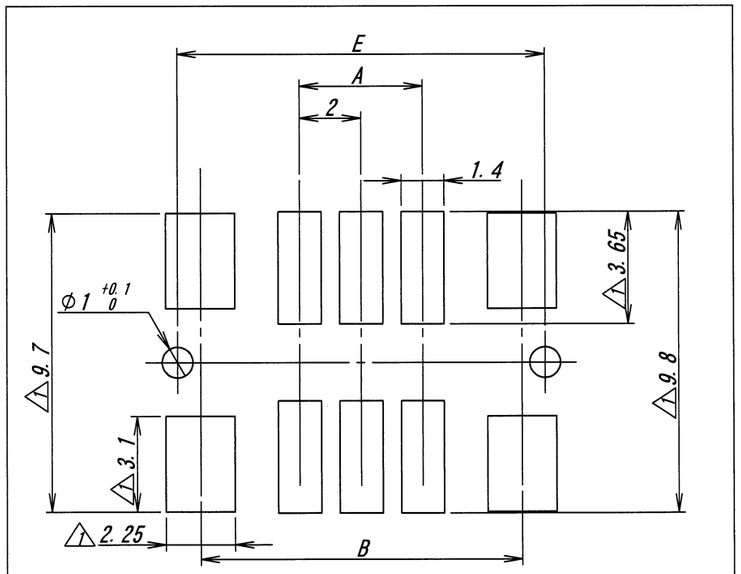

推奨基板寸法
一般公差：±0.05 （マウント面）
RECOMMENDED PCB SIZE
GENERAL TOLERANCE : ±0.05 (MOUNTING SIDE)
※ピッチ公差は累積しない事/PITCH TOLERANCE IS NOT CUMULATIVE

LTR 記号	ECN No	REVISION RECORD 記事	DR	CHK	DATE 年月日
△					
△					
△					
4	181304	NOTE REV	N.A	T.S	'18.10.18
3	180463	RELEASED	N.A	T.S	'18.07.13
2	-	NOTE REV	T.N	H.K	'17-3-7
1	-	NOTE REV	T.N	H.K	'15-6-9
0	-	SKETCHED	T.N	H.K	'15-2-26

MATERIAL 材質
①ハウジング/HOUSING:PA9T,黒色/BLACK
②端子/CONTACT:コルソン銅/CORSON BRONZE
③補強板/METAL FLANGE:黄銅/BRASS
④キャップ/CAP:PA9T,黒色/BLACK

FINISH 仕上げ
②Ni下地めっき/OVER Ni PLATE
金めっき/Au PLATE 接点部/CONTACT AREA:0.12μm MIN.
テール部/TAIL AREA : 0.03μmMIN.
③Ni下地めっき/OVER Ni PLATE
錫半光沢めっき/TIN MATT PLATE:2~7μm

GENERAL TOLERANCES 一般公差
DIM 寸法 ± 0.3
ANGLE 角度 ± 5°

3RD. ANG. PROJ. 三角法

SCALE 尺度 ≠
UNIT 単位 mm
DR '18.10.18 N.Asai
DSN '15-1-22 T.Nakayama
CHK '18.11.2 T.Sugiki
APP '18 11/2 H.Kobayashi

IRISO ELECTRONICS CO., LTD
イリソ電子工業株式会社

TITLE 名称
10120シリーズ ソケット
SERIES 10120 SOCKET

EDP No

PARTS No 部番
IMSA-10120S-**Z**-GFN4 (Z18, Z19)

DWG No 図番 △2 110-410120-357

REV. 4

DO NOT SCALE DRAWING.
THIS DRAWING CONTAINS INFORMATION THAT IS PROPRIETARY TO IRISO AND SHOULD NOT BE USED WITHOUT WRITTEN PERMISSION. 本図面は、イリソ電子工業（株）の所有する情報を含むもので当社の許可なく複製を禁止する。