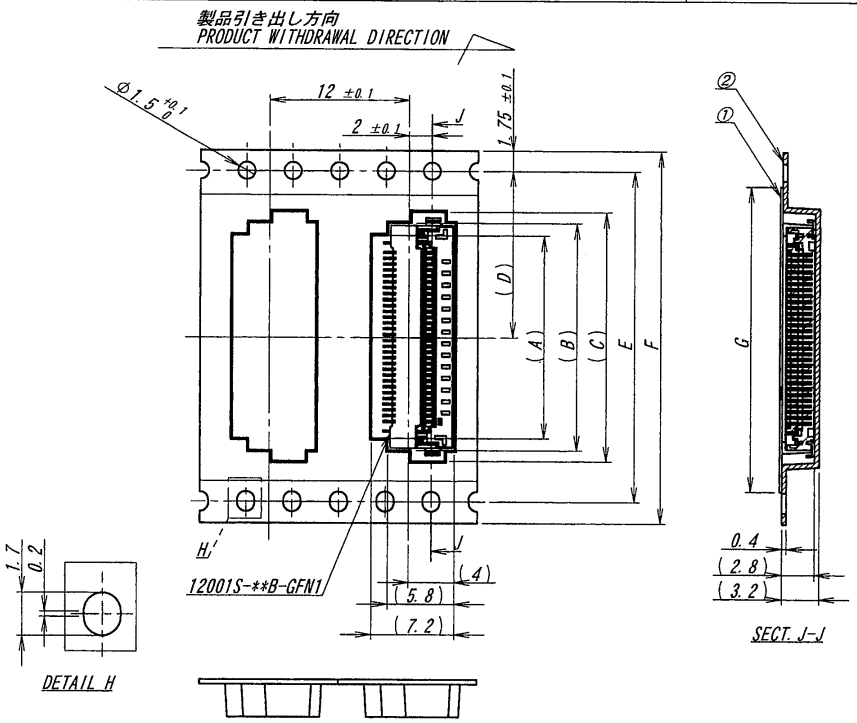

極数/CKT	部品番号/PARTS No.	A	B	C	D	E	F	G
6	12001S-06Y903	5.4	7.5	9.4	11.5		24.0	21.5
7	12001S-07Y903	5.9	8.0	9.9				
8	12001S-08Y903	6.4	8.5	10.4				
9	12001S-09Y903	6.9	9.0	10.9				
10	12001S-10Y903	7.4	9.5	11.4				
11	12001S-11Y903	7.9	10.0	11.9				
12	12001S-12Y903	8.4	10.5	12.4				
13	12001S-13Y903	8.9	11.0	12.9				
14	12001S-14Y903	9.4	11.5	13.4				
15	12001S-15Y903	9.9	12.0	13.9				
16	12001S-16Y903	10.4	12.5	14.4				
17	12001S-17Y903	10.9	13.0	14.9				
18	12001S-18Y903	11.4	13.5	15.4				
19	12001S-19Y903	11.9	14.0	15.9				
20	12001S-20Y903	12.4	14.5	16.4	14.2	28.4	32.0	26.0
21	12001S-21Y903	12.9	15.0	16.9				
22	12001S-22Y903	13.4	15.5	17.4				
23	12001S-23Y903	13.9	16.0	17.9				
24	12001S-24Y903	14.4	16.5	18.4				
25	12001S-25Y903	14.9	17.0	18.9				
26	12001S-26Y903	15.4	17.5	19.4				
27	12001S-27Y903	15.9	18.0	19.9				
28	12001S-28Y903	16.4	18.5	20.4				
29	12001S-29Y903	16.9	19.0	20.9				
30	12001S-30Y903	17.4	19.5	21.4	20.2	40.4	44.0	37.0
31	12001S-31Y903	17.9	20.0	21.9				
32	12001S-32Y903	18.4	20.5	22.4				
33	12001S-33Y903	18.9	21.0	22.9				
34	12001S-34Y903	19.4	21.5	23.4				
35	12001S-35Y903	19.9	22.0	23.9				
36	12001S-36Y903	20.4	22.5	24.4				
37	12001S-37Y903	20.9	23.0	24.9				
38	12001S-38Y903	21.4	23.5	25.4				
39	12001S-39Y903	21.9	24.0	25.9				
40	12001S-40Y903	22.4	24.5	26.4				
41	12001S-41Y903	22.9	25.0	26.9				
42	12001S-42Y903	23.4	25.5	27.4				
43	12001S-43Y903	23.9	26.0	27.9				
44	12001S-44Y903	24.4	26.5	28.4				
45	12001S-45Y903	24.9	27.0	28.9				
46	12001S-46Y903	25.4	27.5	29.4				
47	12001S-47Y903	25.9	28.0	29.9				
48	12001S-48Y903	26.4	28.5	30.4				
49	12001S-49Y903	26.9	29.0	30.9				
50	12001S-50Y903	27.4	29.5	31.4	26.2	52.4	56.0	49.0
51	12001S-51Y903	27.9	30.0	31.9				
52	12001S-52Y903	28.4	30.5	32.4				
53	12001S-53Y903	28.9	31.0	32.9				
54	12001S-54Y903	29.4	31.5	33.4				
55	12001S-55Y903	29.9	32.0	33.9				
56	12001S-56Y903	30.4	32.5	34.4				
57	12001S-57Y903	30.9	33.0	34.9				
58	12001S-58Y903	31.4	33.5	35.4				
59	12001S-59Y903	31.9	34.0	35.9				
60	12001S-60Y903	32.4	34.5	36.4				
64	12001S-64Y903	34.4	36.5	38.4				
68	12001S-68Y903	36.4	38.5	40.4				
70	12001S-70Y903	37.4	39.5	41.4				

NOTE

1. 梱包数量/UNIT QUANTITY:2000
2. リードテープ長さ/LEAD TAPE LENGTH

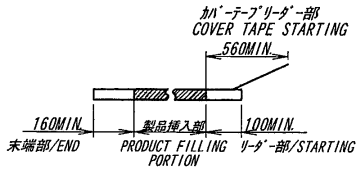

3. 24mm幅はシングルキャリア
F=24mm IS SINGLE CARRIER

4. カバーテープの剥離強度/COVER TAPE PEELING FORCE
: 0.1N～1.3N

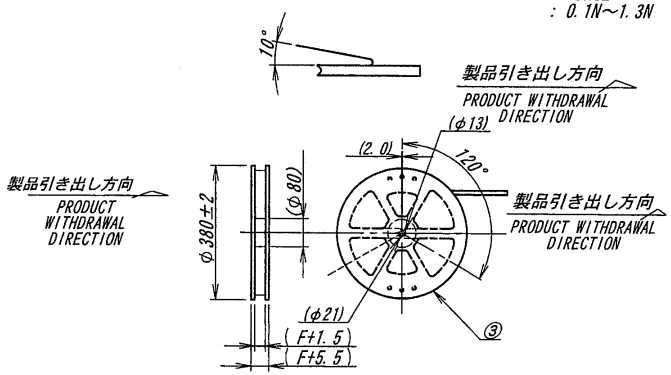

ISSUED
15.12.11
IRISO
ENG.DEPT.

LTR 記号	ECN No	REVISION RECORD 記事	DR	CHK	DATE 年月日
△					
△					
△					
△					
△					
△					
△					
A	5098	RELEASED	J.O		'15-12-10

MATERIAL 材質
①カバーテープ/COVER TAPE : PET TYPE
②キャリアテープ/CARRIER TAPE : PS
③リール/REEL : PS 黒色/BLACK

FINISH 仕上げ

GENERAL TOLERANCES 一般公差
DIM 寸法 ± 0.3
ANGLE 角度 ±

3RD. ANG. PROJ. 三角法

SCALE 尺度 /
UNIT 単位 mm
DR '15-12-10 J. Oguro
DSN '15-12-10 J. Oguro
CHK '15-12-10 T. Takaura
APP '15-12-10

IRISO ELECTRONICS CO., LTD
イリソ電子工業株式会社

TITLE 名称
12001シリーズ FFC/FPC ソケット エンボス梱包品
SERIES 12001 FFC/FPC SOCKET EMBOSS PRODUCT

EDP No

PARTS No 部番
IMSA-12001S-**Y903

DWG No 図番 120-412001-001
REV. 0

DO NOT SCALE DRAWING.
THIS DRAWING CONTAINS INFORMATION THAT IS PROPRIETARY TO IRISO AND SHOULD NOT BE USED WITHOUT WRITTEN PERMISSION 本図面は、イリソ電子工業(株)の所有する情報を含むもので当社の許可なく複製を禁止する
REDUSED COPY