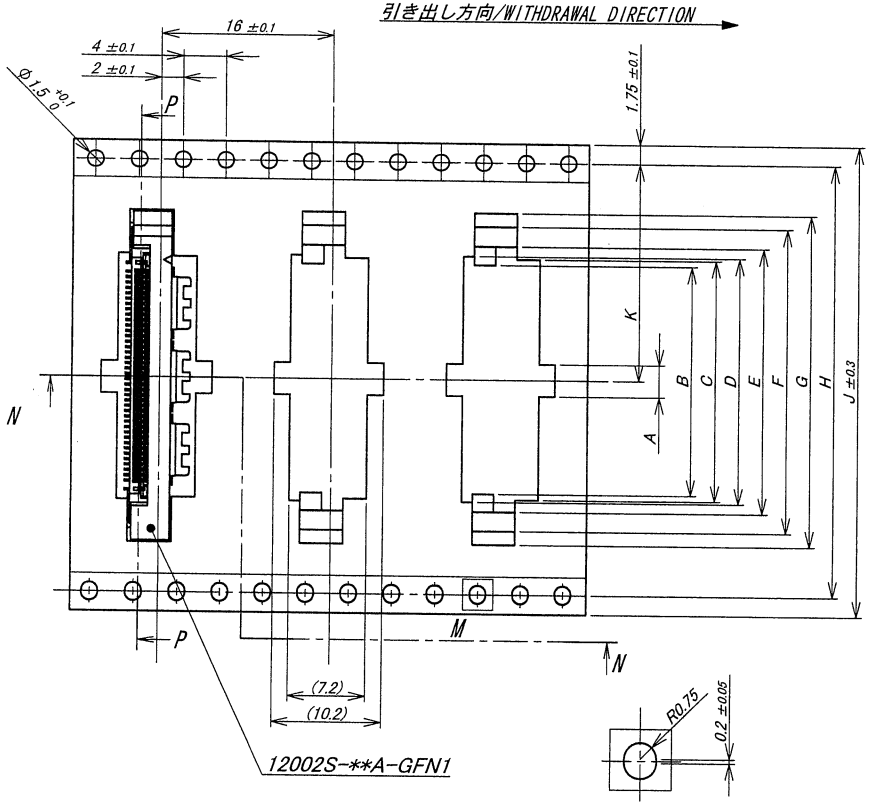

SECT M-M

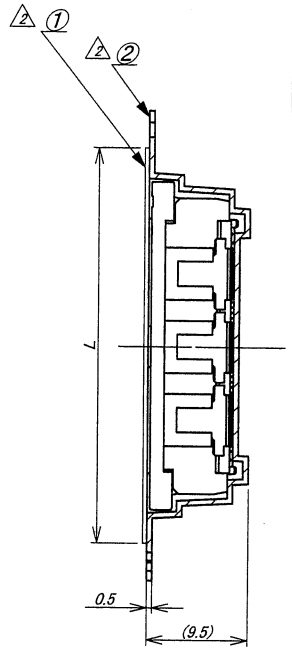

SECT P-P

極数/CKT	部番/Parts No.	A	B	C	D	E	F	G	H	J	K	L
20	12002S-20Y900	3.0	11.4	12.5	13.0	14.8	18.45	21.0	28.4	32.0	14.2	26.0
30	12002S-30Y900	3.0	16.4	17.5	18.0	19.8	23.45	26.0	40.4	44.0	20.2	37.0
40	12002S-40Y900	3.0	21.4	22.5	23.0	24.8	28.45	31.0				
50	12002S-50Y900	3.0	26.4	27.5	28.0	29.8	33.45	36.0	52.4	56.0	26.2	49.0

NOTE
1. 梱包数量/UNIT QUANTITY : 600 PIECES/REEL
2. リードテープ長さ/LEAD TAPE LENGTH

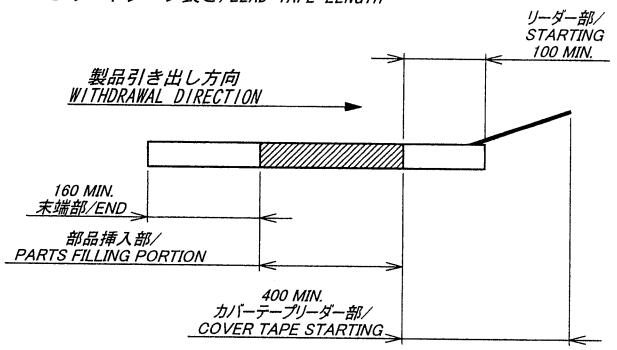

3. カバーテープの剥離強度 : 0.2～1.3N
COVER TAPE PEELING FORCE : 0.2～1.3N
剥離方向は、下図参照
PEELING DIRECTION AS BELOW

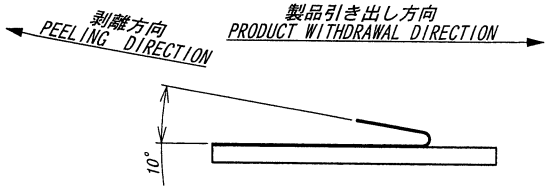

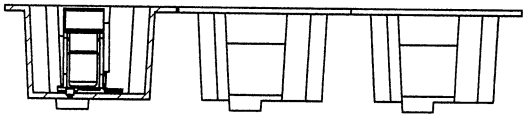

SECT N-N

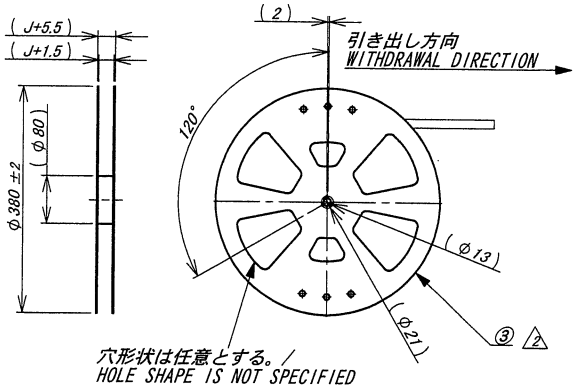

ISSUED
'12.6.25
IRISO
ENG. DEPT.

LTR 記号	ECN No	REVISION RECORD 記事	DR	CHK	DATE 年月日
△2	41781	REVISED	T. H		'11-12-13

MATERIAL 材質
①カバーテープ/COVER TAPE : PET TYPE
②キャリアテープ/CARRIER TAPE : PS
③リール/REEL : PS 黒色/BLACK

FINISH 仕上げ

GENERAL TOLERANCES 一般公差
DIM 寸法 ± 0.2
ANGLE 角度 ±

3RD. ANG. PROJ. 三角法

SCALE 尺度 /
UNIT 単位 mm
DR '11-12-13 T. Haga
DSN '11-10-4 T. Haga
CHK
APP '12/3/13 M. Yoshihara

IRISO ELECTRONICS CO., LTD
イリソ電子工業株式会社

TITLE 名称
12002シリーズ ソケット エンボス梱包図
SERIES 12002 SOCKET TAPING PRODUCT

EDP No

PARTS No 部番
IMSA-12002S-**Y900

DWG No 図番
△2 120-112002-001

REV. 2

DO NOT SCALE DRAWING.
THIS DRAWING CONTAINS INFORMATION THAT IS PROPRIETARY TO IRISO AND SHOULD NOT BE USED WITHOUT WRITTEN PERMISSION. 本図面は、イリソ電子工業（株）の所有する情報を含むもので当社の許可なく複製を禁止する。

REDUSED COPY