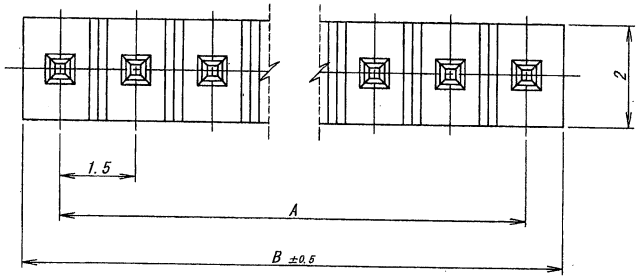

極数 CKT	部品番号 PARTS No.	寸法 A	寸法 B
3	13026B-1-03A-PT1	3	4.5

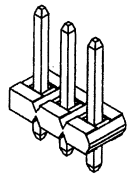

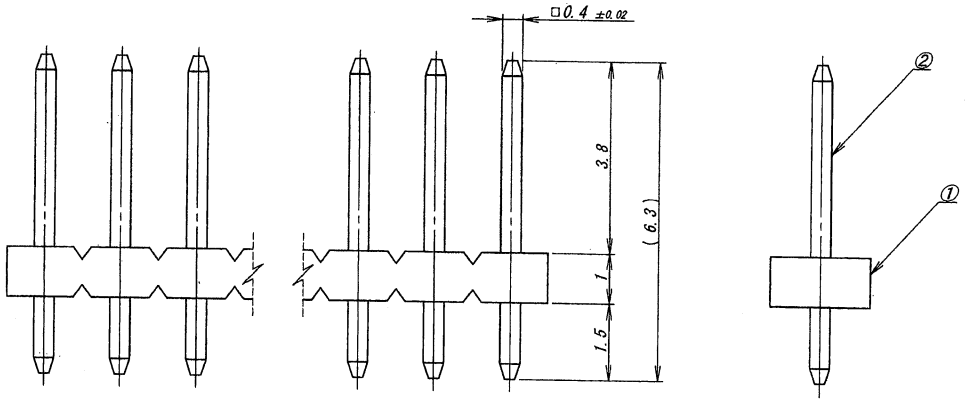

仕様:

1. 最大定格電圧電流: 125V, 1A (AC, DC)
2. 使用温度範囲: -40～+105°
3. △ 本製品は、錫系のめっきを施しておりますので、ウィスカーが発生する可能性がございます。そのため、ウィスカー発生に対する保証は困難であり、御社にて御判断の上御使用をお願いします。

NOTE:

1. MAXIMUM RATING VOLTAGE AND CURRENT: 125 V, 1A (AC, DC)
2. TEMPERATURE RANGE: -40～+105°
3. △ THIS PRODUCT UTILIZES LEAD-FREE TIN PLATING, ANY PRODUCT WITH LEAD-FREE TIN PLATING IS SUSCEPTIBLE TO TIN WHISKER. IRISO PROVIDES NO ASSURANCES AGAINST THE GROWTH OF TIN WHISKER EVEN UNDER NORMAL OPERATING CONDITIONS. CUSTOMERS ASSUME ALL RESPONSIBILITY FOR ANY PRODUCT FAILURES DUE SOLELY TO THE GROWTH OF TIN WHISKERS.

ISSUED '13.3.29 IRISO ENG. DEPT.

LTR 記号	ECN No	REVISION RECORD 記事	DR	CHK	DATE 年月日
△					
△					
△					
△					
△					
△					
2	43788	RELEASED	Shen	Sheng	'13-3-18
1	—	NOTE REV	Shen	Sheng	'13-2-28

MATERIAL 材質
① ベース: ガラス入りPPS, UL94V-0, 自然色(白色) BASE: GLASS FILLED PPS, UL94V-0, NATURAL (WHITE)
② ピン/PIN: 黄銅/BRASS

FINISH 仕上げ
前メッキ/PRE-PLATE
ニッケル下地メッキ/OVER NI PLATE 1.0μmMIN
錫リフローメッキ/TIN REFLOW PLATE 2μmMIN

GENERAL TOLERANCES 一般公差
DIM 寸法 ± 0.3
ANGLE 角度 ±

3RD. ANG. PROJ. 三角法

SCALE 尺度 /
UNIT 単位 mm
DR '13-2-28 Shengzhengda
DSN '12-11-21 Shengzhengda
CHK '13-2-28 Shenghui
APP '13/12/28

IRISO ELECTRONICS CO., LTD
イリソ電子工業株式会社

TITLE 名称: 13026シリーズ ピンヘッダー SERIES 13026 PIN HEADER
EDP No
PARTS No 部番: 13026B-1-03A-PT1
DWG No 図番: IMSA-13026B-1-03A-PT1
REV. 2

DO NOT SCALE DRAWING.
THIS DRAWING CONTAINS INFORMATION THAT IS PROPRIETARY TO IRISO AND SHOULD NOT BE USED WITHOUT WRITTEN PERMISSION. 本図面は、イリソ電子工業（株）の所有する情報を含むもので当社の許可なく複製を禁止する。

REDUSED COPY