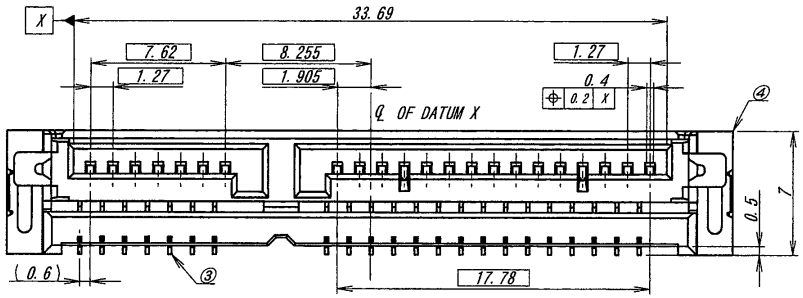

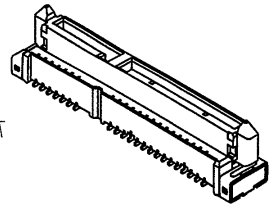

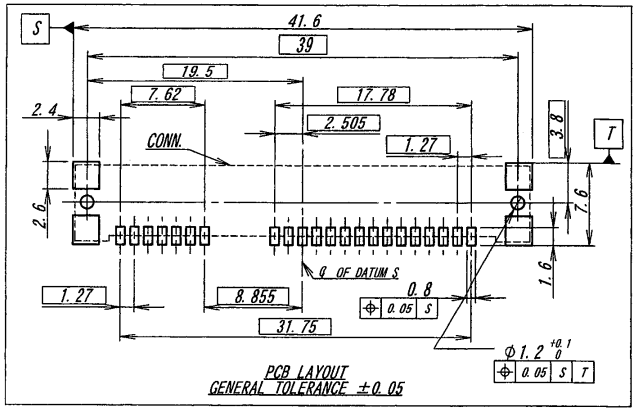

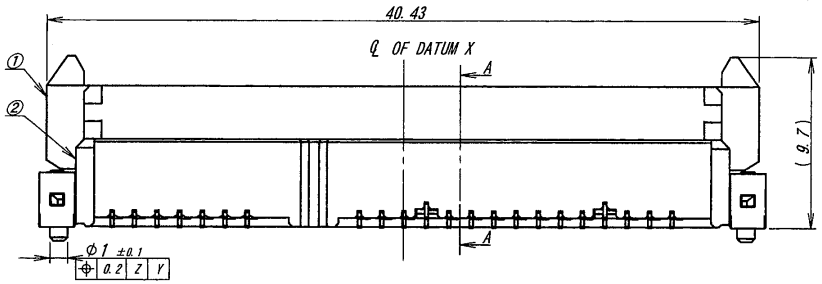

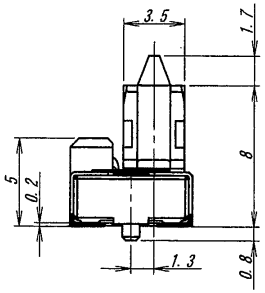

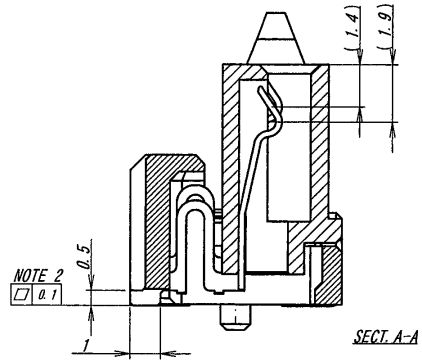

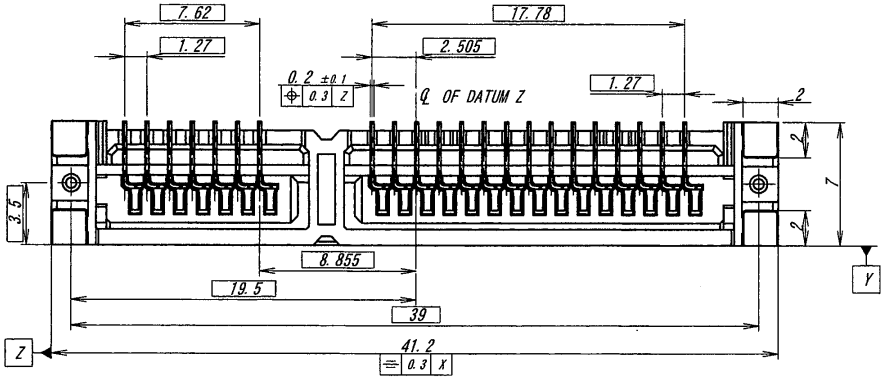

ISSUED
16.2.-2
IRISO
ENG.DEPT.

注記. /NOTES.
1. 可動範囲/FLOATING RANGE : X, Y = 0.5mm
2. コプラナリティ/COPLANARITY : 0.1 MAX.
3. 本製品はSerial ATA準拠の製品です。
THIS PRODUCT MEETS THE Serial ATA.

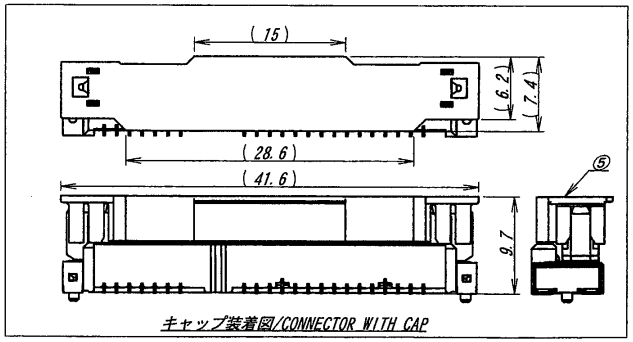

LTR 記号	ECN No	REVISION RECORD 記事	DR	CHK	DATE 年月日
△					
△					
△					
△					
△					
△					
1	51174	RELEASED	T. T	Y. O	'16-01-30
0	—	SKETCHED	J. O	T. T	'14-01-30

MATERIAL 材質
①,②ハウジング : 9Tナイロン 黒色 (UL94 V-0)
HOUSING : 9T NYALON BLACK (UL94 V-0)
③コンタクト : コルソン合金
CONTACT : CORSON ALLOY
④補強板 : 黄銅
METAL FLANGE : BRASS
⑤キャップ : 9Tナイロン 黒色 (UL94 V-0)
CAP : 9T NYLON BLACK (UL94 V-0)

FINISH 仕上げ
③コンタクト/CONTACT : ニッケル下地めっき/OVER Ni PLATE 金めっき/Au PLATE
④補強板/METAL FLANGE : ニッケル下地めっき/OVER Ni PLATE 錫半光沢めっき/TIN MATT PLATE

GENERAL TOLERANCES 一般公差
DIM 寸法 ± 0.3
ANGLE 角度 ± 2°

3RD. ANG. PROJ. 三角法

SCALE 尺度 N/A
UNIT 単位 mm
DR '14-01-30 T. Takane
DSN '12-12-26 T. Takane
CHK 16-2-1
APP 16-2-2

IRISO ELECTRONICS CO., LTD
イリソ電子工業株式会社

TITLE 名称
14000 シリーズ ソケット
14000 SERIES SOCKET

EDP No

PARTS No 部番
IMSA-14000S-22A-GN1

DWG No 図番
110-114000-002

REV. 1

DO NOT SCALE DRAWING.
THIS DRAWING CONTAINS INFORMATION THAT IS PROPRIETARY TO IRISO AND SHOULD NOT BE USED WITHOUT WRITTEN PERMISSION. 本図面は、イリソ電子工業（株）の所有する情報を含むもので当社の許可なく複製を禁止する。
REDUCED COPY