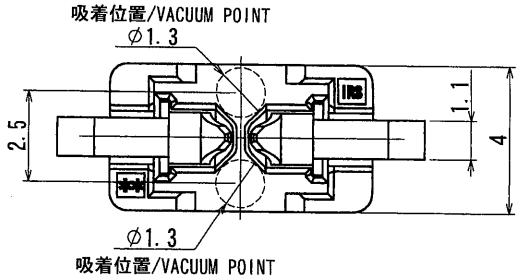

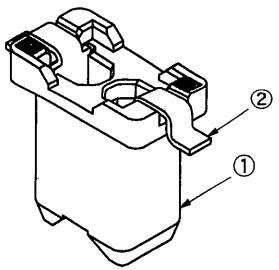

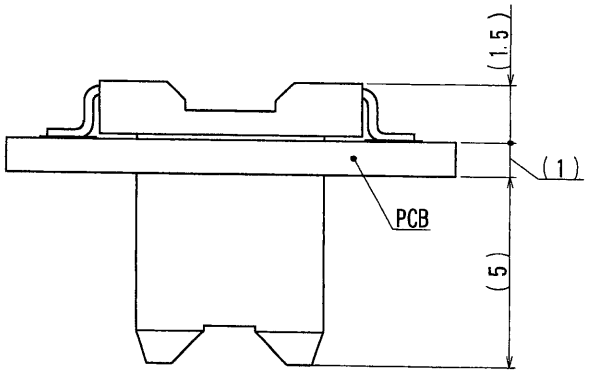

PCB実装時/ Conecter mounting

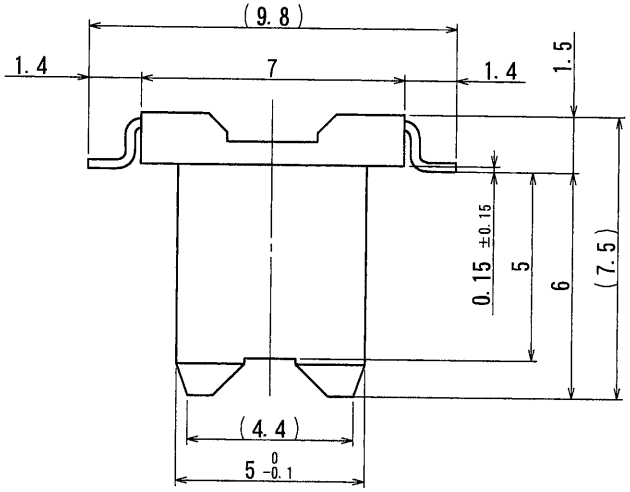

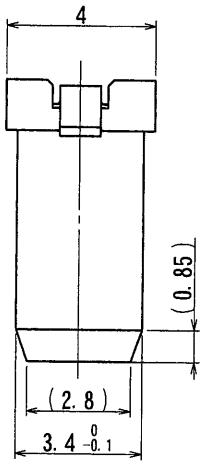

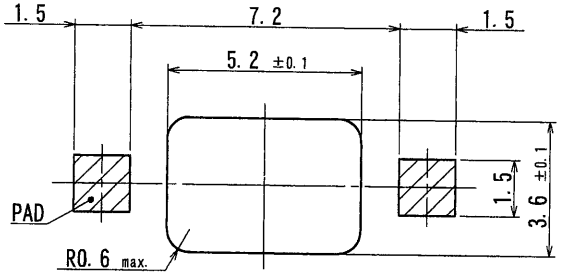

推奨基板寸法(基板搭載面) 一般公差:±0.05
PCB SIZE (VIEW OF INSTALL SIDE)
GENERAL TOLERANCES : ±0.05

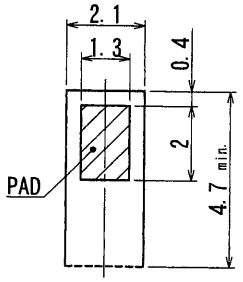

推奨基板寸法(嵌合側) 一般公差:±0.1
基板厚:t=1.2mm
PCB SIZE (VIEW OF CONNECTOR MATING SIDE)
GENERAL TOLERANCES : ±0.1
PCB THICKNESS : t=1.2mm

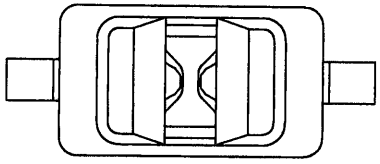

NOTE
1. コプラナリティ : 0.1max.
2. 当該品はウィスカーの発生を通常品よりも抑制する効果を持たせた製品でありますが、ウィスカーの発生を無くす事を保証する製品ではありません。

NOTE
1. Coplanarity : 0.1mm max.
2. APPLICABLE PRODUCT HAS EFFECT TO SUPPRESS THE OCCURRENCE OF WHISKER THAN NORMAL. HOWEVER, IT IS NOT A PRODUCT THAT GUARANTEES THAT THERE IS NO OCCURRENCE OF WHISKER.

ISSUED '13.12.18 IRISO ENG. DEPT

LTR 記号	ECN No	REVISION RECORD 記事	DR	CHK	DATE 年月日
3	45642	NOTE REV	Y.H	K.K	'13-12-16
2	40727	REVISED	H.S	Y.O	'11-6-29

MATERIAL 材質
①ハウジング : ガラス入りLCP樹脂, UL94V-0
②端　子　 : 銅合金
①HOUSING:GLASS FILLED LCP UL94V-0
②CONTACT:COPPER ALLOY

FINISH 仕上げ
②ニッケル下地めっき、錫めっき
/OVER NICKEL PLATE 、Sn PLATE

GENERAL TOLERANCES 一般公差
DIM 寸法 ± 0.3
ANGLE 角度 ±

3RD. ANG. PROJ. 三角法

SCALE 尺度 /
UNIT 単位 mm
DR '13-12-16 Y. Hayashi
DSN '11-3-31 H. Shioda
CHK '13 12/16 K. Kobayashi
APP '13 12/16 M. Takagi

IRISO ELECTRONICS CO., LTD
イリソ電子工業株式会社

TITLE 名称
16100 シリーズ ソケット
SERIES 16100 SOCKET

EDP No

PARTS No 部番
IMSA-16100S-02A-TM1

DWG No 図番
3 110-116100-001

REV. 3

DO NOT SCALE DRAWING.
THIS DRAWING CONTAINS INFORMATION THAT IS PROPRIETARY TO IRISO AND SHOULD NOT BE USED WITHOUT WRITTEN PERMISSION. 本図面は、イリソ電子工業(株)の所有する情報を含むもので当社の許可なく複製を禁止する