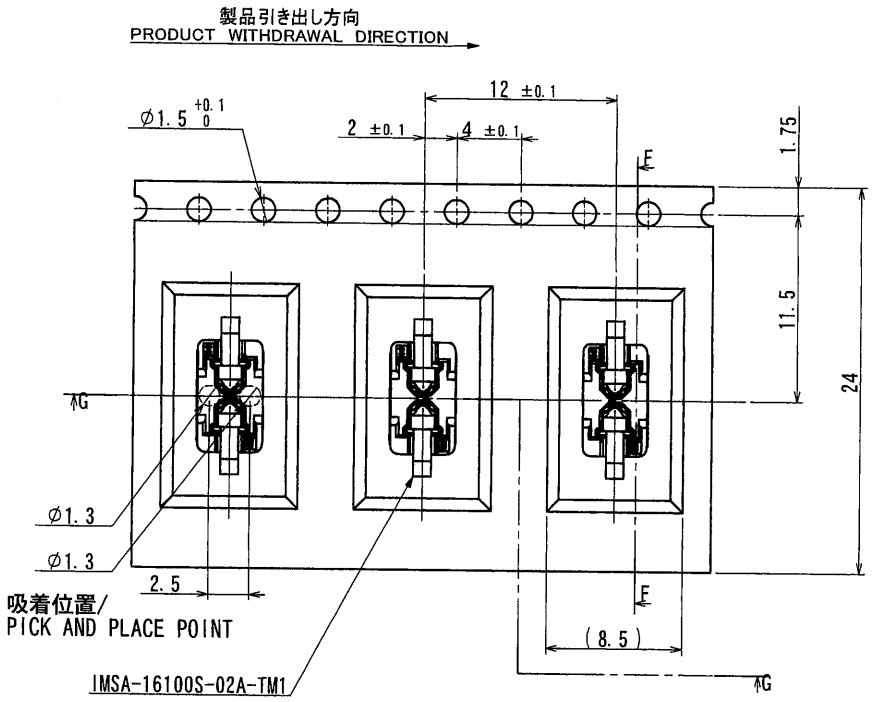

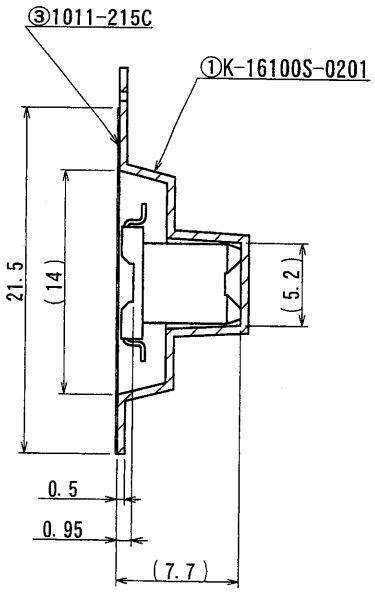

SECT F-F

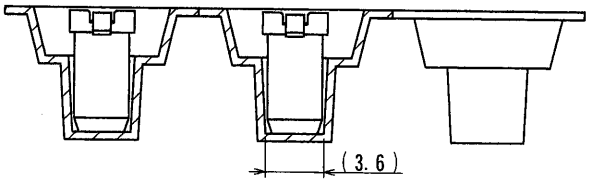

SECT G-G

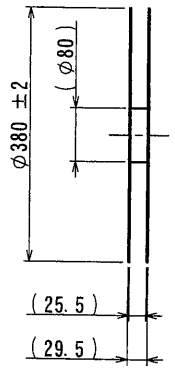

NOTE

1.梱包数量/UNIT QUANTITY : 900 PIECES / REEL

2.リードテープ長さ/LEAD TAPE LENGTH

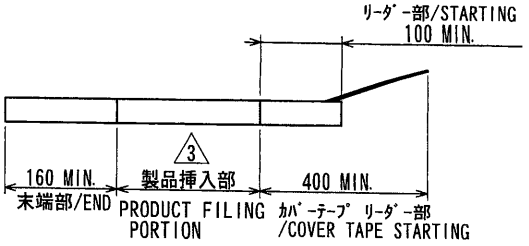

3.カバーテープの剥離強度/COVER TAPE PEELING FORCE:0.2～1.3N
(剥離方向は、下図参照/PEELING DIRECTION AS BELOW)

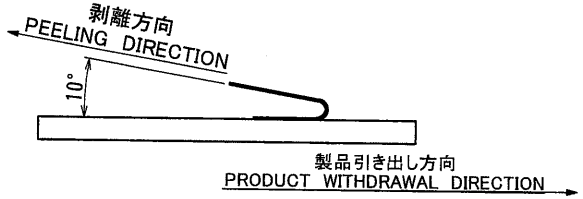

4.梱包方法はKS-16100A参照の事
REFER TO KS-16100A FOR THE PACKING METHOD.

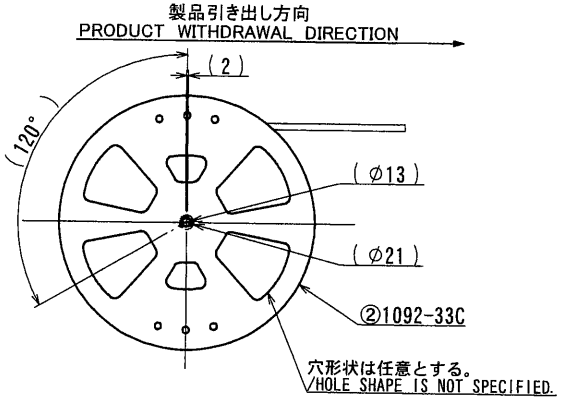

ISSUED
'13.12.18
IRISO
ENG. DEPT.

LTR 記号	ECN No	REVISION RECORD 記事	DR	CHK	DATE 年月日
△					
△					
△					
△					
△					
△					
3	45642	NOTE REV	Y.H	K.K	'13-12-16
2	40727	REVISED	Y.K	M.T	'11-11-2

MATERIAL 材質
①キャリアテープ : PS (透明)
②リール : PS (黒)
③カバーテープ : PET, PE, PEF (透明)
①CARRIER TAPE : PS (CLEAR)
②REEL : PS (BLACK)
③COVER TAPE : PET, PE, PEF (CLEAR)

FINISH 仕上げ

GENERAL TOLERANCES 一般公差
DIM 寸法 ± 0.3
ANGLE 角度 ±

3RD. ANG. PROJ. 三角法

SCALE 尺度 N/A
UNIT 単位 mm
DR '13-12-16 Y. Hayashi
DSN '11-3-31 H. Shioda
CHK '13 12/16 K. Kobayashi
APP '13 12/16 M. Takagi

IRISO ELECTRONICS CO., LTD
イリソ電子工業株式会社

TITLE 名称
3 16100 シリーズエンボス梱包品
SERIES 16100 TAPING PRODUCT

EDP No

PARTS No 部番 IMSA-16100S-02Y900

DWG No 図番 3 120-116100-001

REV. 3

DO NOT SCALE DRAWING.
THIS DRAWING CONTAINS INFORMATION THAT IS PROPRIETARY TO IRISO AND SHOULD NOT BE USED WITHOUT WRITTEN PERMISSION. 本図面は、イリソ電子工業（株）の所有する情報を含むもので当社の許可なく複製を禁止する。
REDUCED COPY