極数 CKT	部品番号 PARTS No.	A	B
6	6027B-1-06Z386-PT1	12.5	15.0

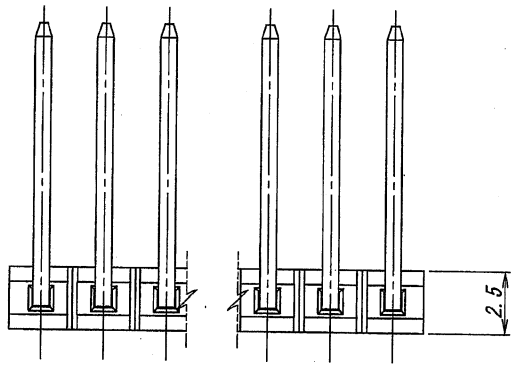

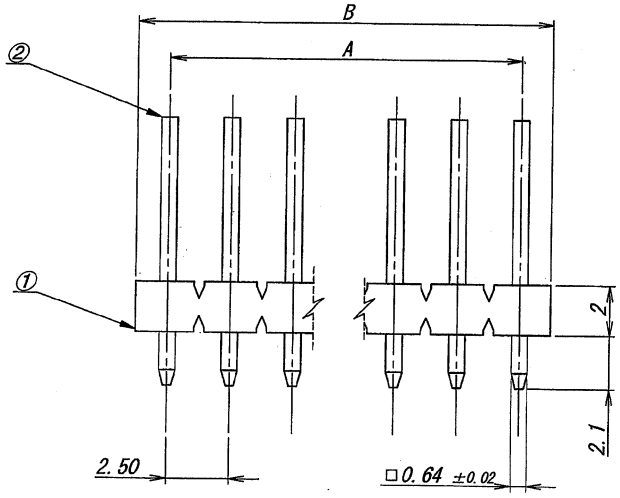

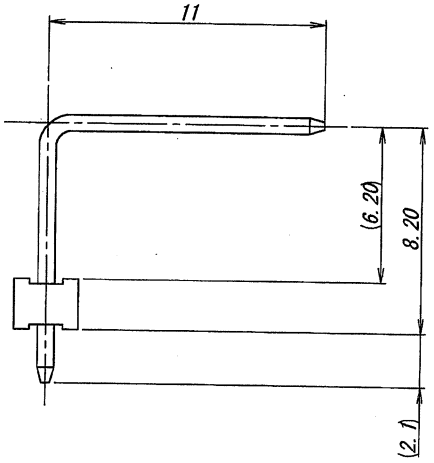

仕様

1. 最大定格電圧電流　：250V, 3A (AC, DC)
2. 使用温度範囲　：-40～+105℃
3. 本製品は、錫系めっきを施しておりますので、
   ウィスカーが発生する可能性が御座います。
   その為、ウィスカー発生に対する保障は困難であり、
   御社にて御判断の上御使用を御願いします。

NOTE

1. MAXIMUM RATING VOLTAGE AND CURRENT : 250V, 3A (AC, DC)
2. TEMPERATURE RANGE : -40～+105℃
3. THIS PRODUCT UTILIZES LEAD-FREE TIN PLATING. ANY PRODUCT WITH LEAD-FREE TIN PLATING IS SUSCEPTIBLE TO TIN WHISKER. IRISO PROVIDES NO ASSURANCES AGAINST THE GROWTH OF TIN WHISKER EVEN UNDER NORMAL OPERATING CONDITIONS. CUSTOMERS ASSUME ALL RESPONSIBILITY FOR ANY PRODUCT FAILURES DUE SOLELY TO THE GROWTH OF TIN WHISKERS

LTR 記号	ECN No	REVISION RECORD 記事	DR	CHK	DATE 年月日
△					
△					
△					
△					
△					
△					
△	45654	RELEASED	Sheng	J.S	'13-12-16
△	—	SKETCHED	sheng	J.S	'13-9-5

MATERIAL 材質 △1

①ベース：PA9T GF33、黒色、UL94V-0,
BASE : PA9T GF33, BLACK, UL94V-0,
②端子/PIN：りん青銅/PHOSPHOR BRONZE (□0.64)

FINISH 仕上げ

前めっき/PRE-PLATE
(ニッケル下地めっき/OVER NICKEL PLATE 1～3μm
錫リフローめっき/TIN-REFLOW PLATE 2～5μm

GENERAL TOLERANCES 一般公差

DIM 寸法 ± 0.3
ANGLE 角度 ±

3RD. ANG. PROJ. 三角法

SCALE 尺度 /
UNIT 単位 mm
DR '13-9-5 Shenghui
DSN '13-6-11 Shenghui
CHK '13-9-9 J.Sakuma
APP 13/12/17

IRISO ELECTRONICS CO., LTD
イリソ電子工業株式会社

TITLE 名称: 6027 シリーズ ピンヘッダー SERIES 6027 PIN HEADER

EDP No

PARTS No 部番: IMSA-6027B-1-06Z386-PT1

DWG No 図番: 110-206027-001

REV. 2

DO NOT SCALE DRAWING.
THIS DRAWING CONTAINS INFORMATION THAT IS PROPRIETARY TO IRISO AND SHOULD NOT BE USED WITHOUT WRITTEN PERMISSION. 本図面は、イリソ電子工業（株）の所有する情報を含むもので当社の許可なく複製を禁止する。

REDUSED COPY