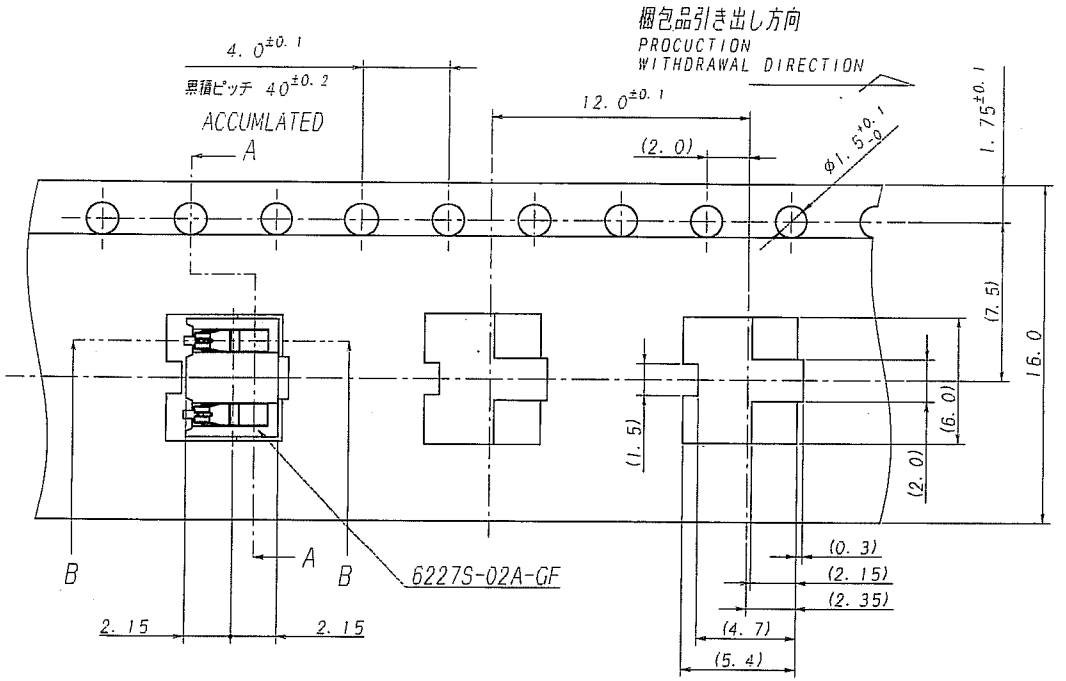

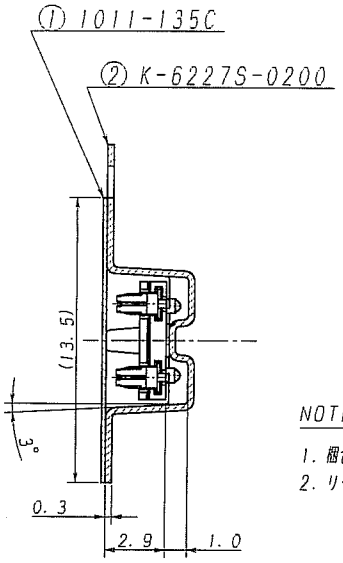

SECT. A-A

ISSUED
2002. 12. -6
IRISO
ENG. DEPT.

NOTE

1. 梱包数量/UNIT QUANTITY:1500/REEL
2. リードテープ長さ/LEAD TAPE LENGTH

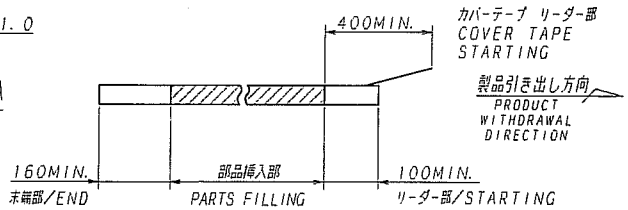

3. カバーテープの剥離強度/COVER TAPE PEELING FORCE
:0.2NMIN.

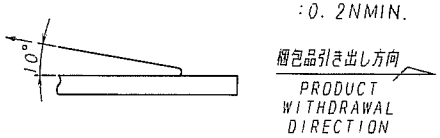

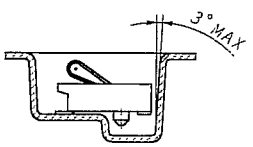

SECT. B-B

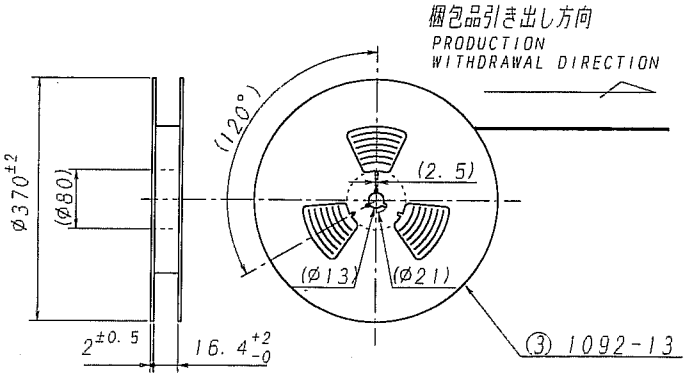

LTR 記号	ECN NO	REVISION RECORD 記事	DR	CHK	DATE 年月日
△					
△					
△					
△					
△					
△					
△					
A	3700	RELEASED	K.I	E.M.	'02.11.26

MATERIAL 材質
① カバーテープ(COVER TAPE) :PET TYPE
② キャリアテープ:A-PET
(CARRIER TAPE) (A-PET)
③ リール(REEL):紙 (PAPER)

FINISH 仕上げ

GENERAL TOLERANCES 一般公差
DIM 寸法 ± 0.3
ANGLE 角度 ±

3RD. ANG. PROJ. 三角法

SCALE 尺度 /
UNIT 単位 mm
DR 11/26'02 K. Ikeda
DSN 11/26'02 K. Ikeda
CHK 11/25'02 M. Itou
APP 11/26'02 F. Nara

IRISO ELECTRONICS CO., LTD.
イリソ電子工業株式会社

TITLE 名称
6227シリーズコネクタ テーピング梱包品
SERIES 6227 CONNECTOR TAPING

EDP No
07012482

PARTS No 部番
6227S-02Y900

DWG No 図番
IMSA-6227S-02Y900

REV.
0

DO NOT SCALE DRAWING.
THIS DRAWING CONTAINS INFORMATION THAT IS PROPRIETARY TO IRISO AND SHOULD NOT BE USED WITHOUT WRITTEN PERMISSION.
本図面は、貴方様と当社間の所有権明確な図面であり貴社の承認なしに複製を禁じます。
REFUSED COPY