これは原本のコピーです。This document is a copy of the original

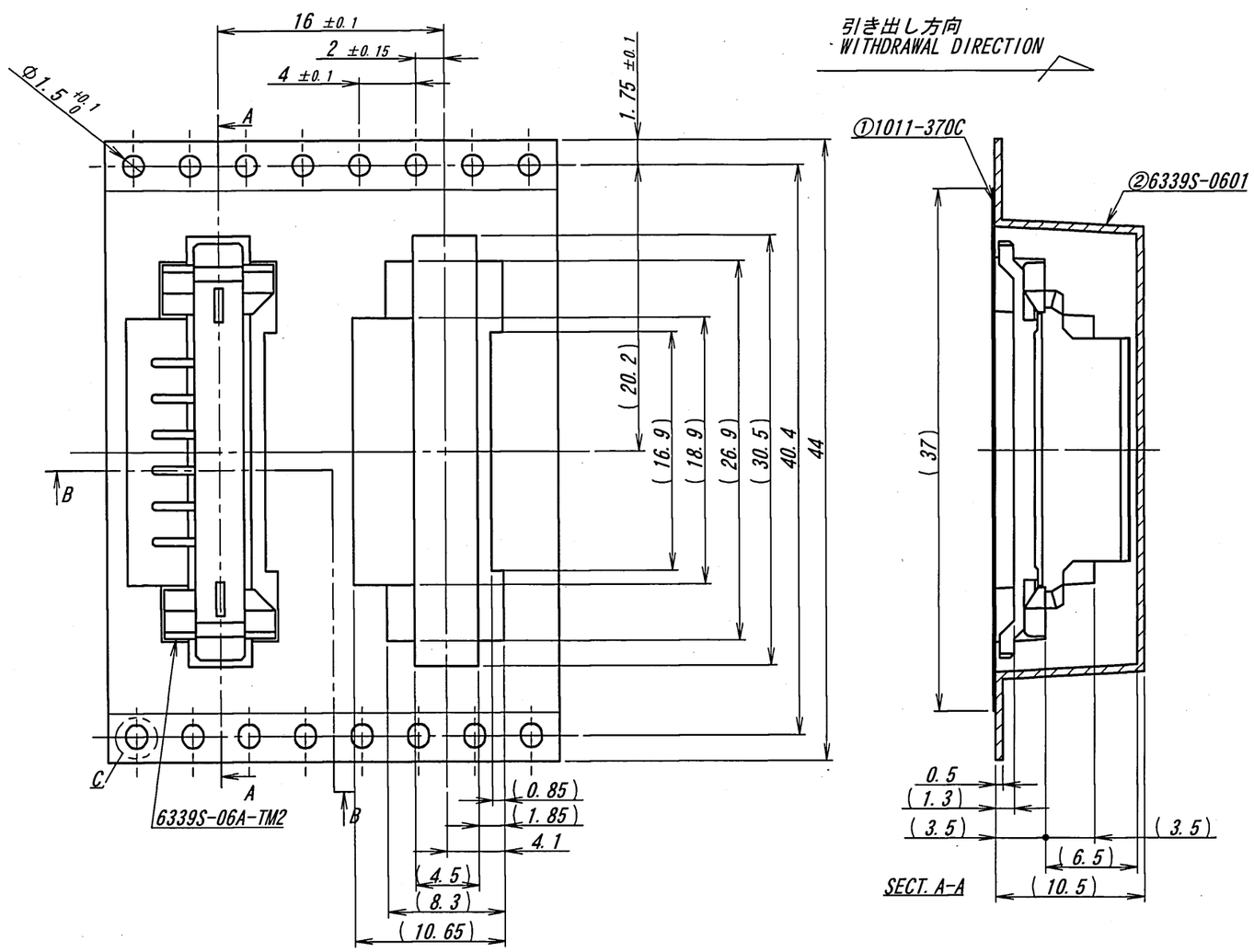

NOTE

1. 梱包数量/UNIT QUANTITY:500
2. ﾘｰﾄﾞﾃｰﾌﾟ長さ/LEAD TAPE LENGHT

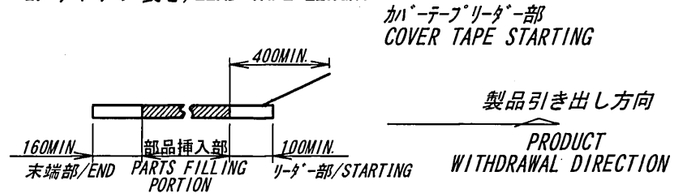

3. ｶﾊﾞｰﾃｰﾌﾟの剥離強度/COVER TAPE PEELING FORCE
: 0.2N～1.3N

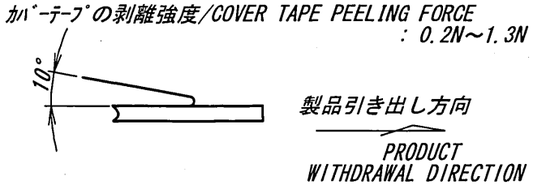

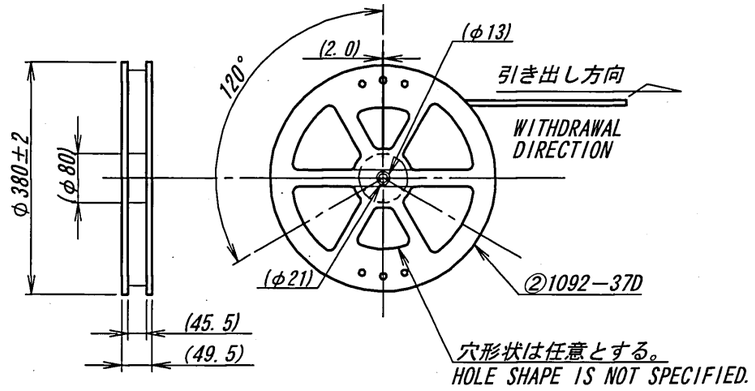

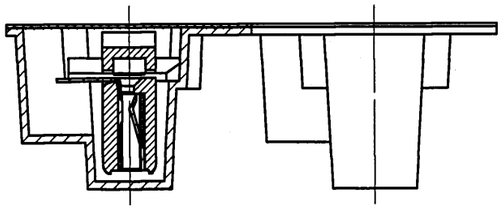

SECT. B-B

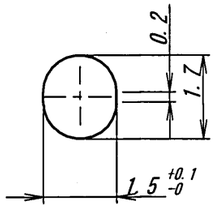

DETAIL. C

LTR 記号	ECN No	REVISION RECORD 記事	DR	CHK	DATE 年月日
△					
△					
△					
△					
△					
△					
△					
△	300869	RELEASED	T.T	S.M	07-6-21

MATERIAL 材質
①ｶﾊﾞｰﾃｰﾌﾟ/COVER TAPE : PET TYPE
②ｷｬﾘｱﾃｰﾌﾟ/CARRIER TAPE : PS
③ﾘｰﾙ/REEL : PS 白/WHITE
(帯電防止/STATIC ELECTRICITY PREVENTION)

FINISH 仕上げ

GENERAL TOLERANCES 一般公差
DIM 寸法 ± 0.3
ANGLE 角度 ±

3RD. ANG. PROJ. 三角法

SCALE 尺度 /
UNIT 単位 mm
DR 6/21'07 J. Takame
DSN 6/21'07 J. Takame
CHK 07/6/21 S. Matsuzaki
APP 07 6/21 M. Tsukikawa

IRISO ELECTRONICS CO., LTD
イリソ電子工業株式会社

TITLE 名称
SERIES 6339 SOCKET ENBOSS TAPING PRODUCT
6339 シリーズ ソケット テーピング梱包品

EDP No

PARTS No 部番 6339S-06Y900

DWG No 図番 IMSA-6339S-06Y900

REV. 0

DO NOT SCALE DRAWING.
THIS DRAWING CONTAINS INFORMATION THAT IS PROPRIETARY TO IRISO AND SHOULD NOT BE USED WITHOUT WRITTEN PERMISSION. 本図面は、イリソ電子工業（株）の所有する情報を含むもので当社の許可なく複製を禁止する。