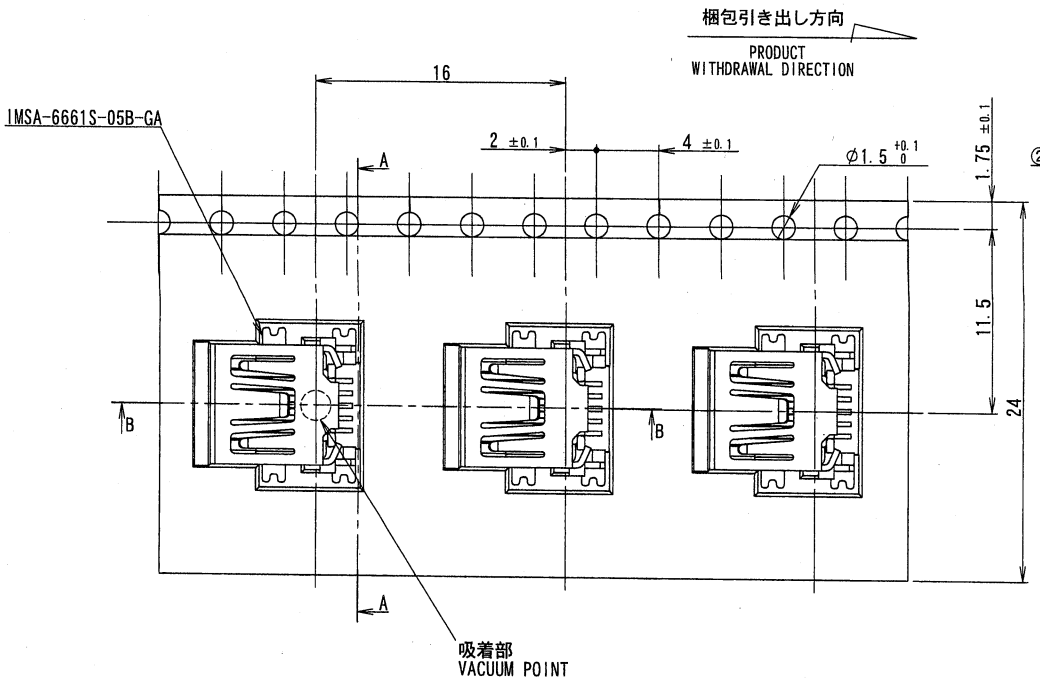

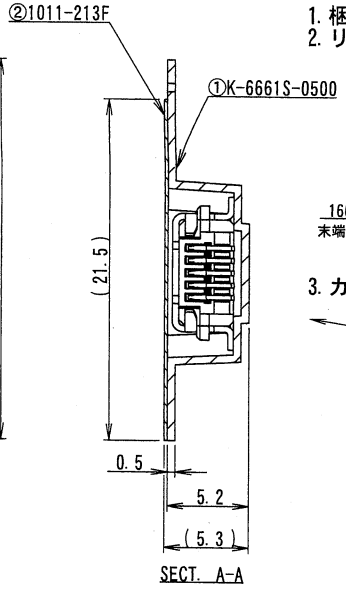

SECT. A-A

NOTE

1. 梱包数量/UNIT QUANTITY:1200
2. リードテープ長さ/LEAD TAPE LENGTH

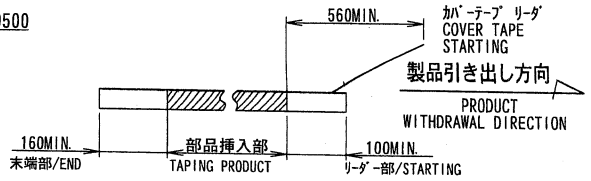

3. カバーテープの剥離強度/COVER TAPE PEELING FORCE
: 0.2N MIN.

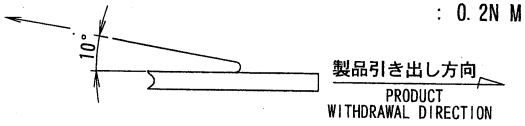

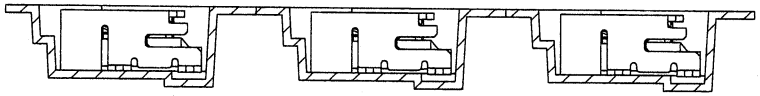

SECT. B-B

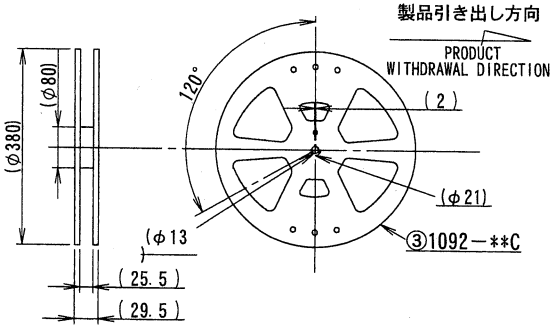

ISSUED
'10.12.14
IRISO
ENG. DEPT.

LTR 記号	ECN No	REVISION RECORD 記事	DR	CHK	DATE 年月日
0		RELEASED	K.K	Y.O	'10/DEC/10

MATERIAL 材質
①カバーテープ／COVER TAPE : PS
②キャリアテープ／CARRIER TAPE : PS
③リール／REEL : PS
黒色／BLACK

FINISH 仕上げ

GENERAL TOLERANCES 一般公差
DIM 寸法 ± 0.3
ANGLE 角度 ±

3RD. ANG. PROJ. 三角法

SCALE 尺度 /
UNIT 単位 mm
DR K.Kuniyoshi '10-DEC-10
DSN K.Kuniyoshi '09/JUL/08
CHK Y.Ohno 10/12/13
APP '10-12-13

IRISO ELECTRONICS CO., LTD
イリソ電子工業株式会社

TITLE 名称 SERIES 6661 CONNECTOR TAPING PRODUCT
6661 シリーズ コネクタ エンボス梱包図

EDP No

PARTS No 部番 IMSA-6661S-05Y901

DWG No 図番 120-106661-008

REV. 0

DO NOT SCALE DRAWING.
THIS DRAWING CONTAINS INFORMATION THAT IS PROPRIETARY TO IRISO AND SHOULD NOT BE USED WITHOUT WRITTEN PERMISSION. 本図面は、イリソ電子工業（株）の所有する情報を含むもので当社の許可なく複製を禁止する。
DENISED COPY