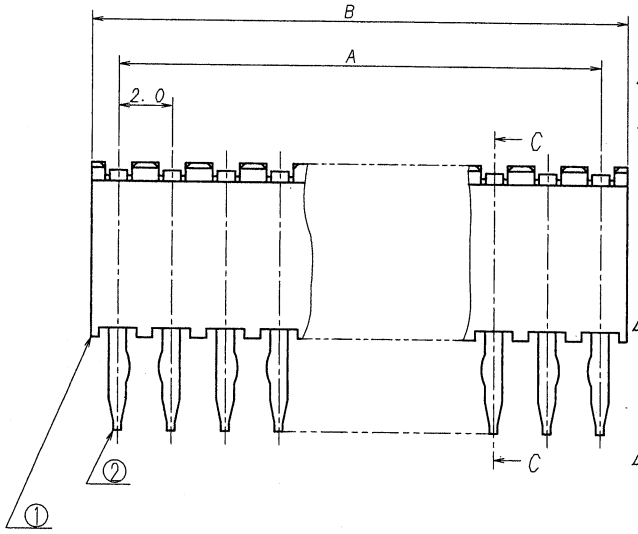

仕様

1. 最大定格電圧電流 ： 125V, 1A (AC, DC)
2. 端子の保持力 ： 4.9NMIN.
3. キンクの位置及び向き： 全極互いに対向とする。
   但し、ベースの向きに対して固定でない。
4. 本製品は、錫系のめっきを施しておりますので、ウィスカーが発生する可能性がございます。
   その為、ウィスカー発生に対する保証は困難であり、御社にて御判断の上御使用をお願いします。
5. 本製品は錫の発生を通常品よりも抑制する効果を持たせた製品でありますが、
   錫の発生を無くす事を保証する製品ではありません。

NOTE

1. MAXIMUM PATING VOLTAGE AND CURRENT
   :125V, 1A (AC, DC)
2. CONTACT RETENSION FORCE:4.9NMIN.
3. FORMING :EACH KINKS ARE FACE TO FACE
4. THIS PRODUCT UTILIZES LEAD-FREE TIN PLATING. ANY PRODUCT WITH LEAD-FREE TIN PLATING IS SUSCEPTIBLE TO TIN WHISKER. IRISO PROVIDES NO ASSURANCES AGAINST THE GROWTH OF TIN WHISKER EVEN UNDER NORMAL OPERATING CONDITIONS. CUSTOMERS ASSUME ALL RESPONSIBILITY FOR ANY PRODUCT FAILURES DUE SOLELY TO THE GROWTH OF TIN WHISKERS.
5. APPLICABLE PRODUCT HAS EFFECT TO SUPPRESS THE OCCURRENCE OF RUST THAN NORMAL. HOWEVER, IT IS NOT A PRODUCT THAT GUARANTEES THAT THERE IS NO OCCURRENCE OF RUST.

極数	部品番号	A	B	NOTE
3	9117S-03A	4.0	6.0	
4	-04A	6.0	8.0	
5	-05A	8.0	10.0	
6	-06A	10.0	12.0	
7	-07A	12.0	14.0	
8	-08A	14.0	16.0	
9	-09A	16.0	18.0	
10	-10A	18.0	20.0	
11	-11A	20.0	22.0	
12	-12A	22.0	24.0	
13	-13A	24.0	26.0	
14	-14A	26.0	28.0	
15	-15A	28.0	30.0	
16	-16A	30.0	32.0	
17	-17A	32.0	34.0	
18	-18A	34.0	36.0	
19	-19A	36.0	38.0	
20	9117S-20A	38.0	40.0	

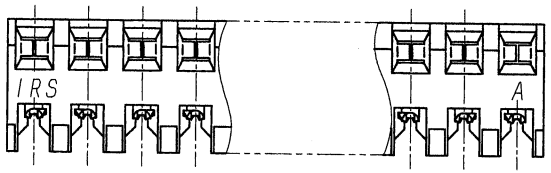

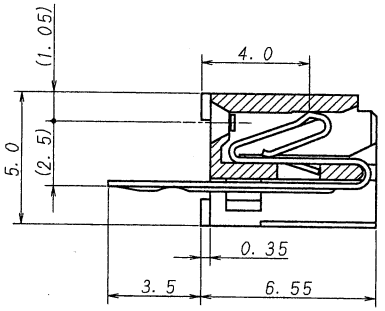

SECT. C-C

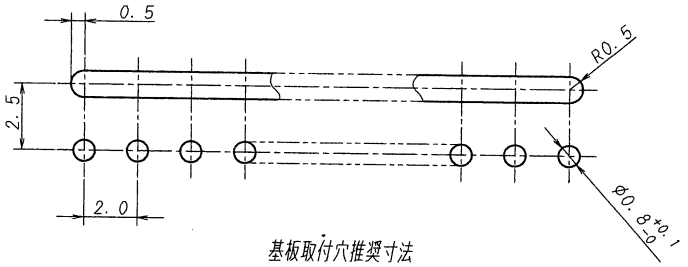

基板取付穴推奨寸法

RECOMMENDED HOLE SIZE OF PCB

一般公差/GENERAL TOLERANCE:±0.05

ISSUED
'13.10.29
IRISO
ENG. DEPT.

LTR 記号	ECN NO	REVISION RECORD 記事	DR	CHK	DATE 年月日
5	46015	NOTE REV	T.N		'13-10-24
4	36548	REVISED	Y.N	M.T	'10-3-22

MATERIAL 材質
①ハウジング/HOUSING:66ナイロン樹脂/PA66, UL94V-0
自然色/NATURAL
② 端 子/CONTACT :リン青銅/PHOSPHOR-BRONZE

FINISH 仕上げ
前めっき/PRE-PLATE
錫めっき リフロー処理/Sn REFLOW

GENERAL TOLERANCES 一般公差
DIM 寸法 ± 0.3
ANGLE 角度 ±

3RD. ANG. PROJ. 三角法

SCALE 尺度 ⅓
UNIT 単位 mm
DR '13-10-24 J. Nakayama
DSN '96-8-28 E. Matsuoka
CHK 10/24 '13
APP '13 10/24

IRISO ELECTRONICS CO., LTD.
イリソ電子工業株式会社

TITLE 名称
9117シリーズ ソケット
SERIES 9117 SOCKET

EDP No

PARTS No 部番
5 IMSA-9117S-**A

DWG No 図番
5 110-109117-001

REV. 5

DO NOT SCALE DRAWING.
THIS DRAWING CONTAINS INFORMATION THAT IS PROPRIETARY TO IRISO AND SHOULD NOT BE USED WITHOUT ...