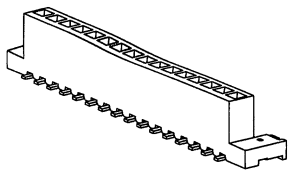

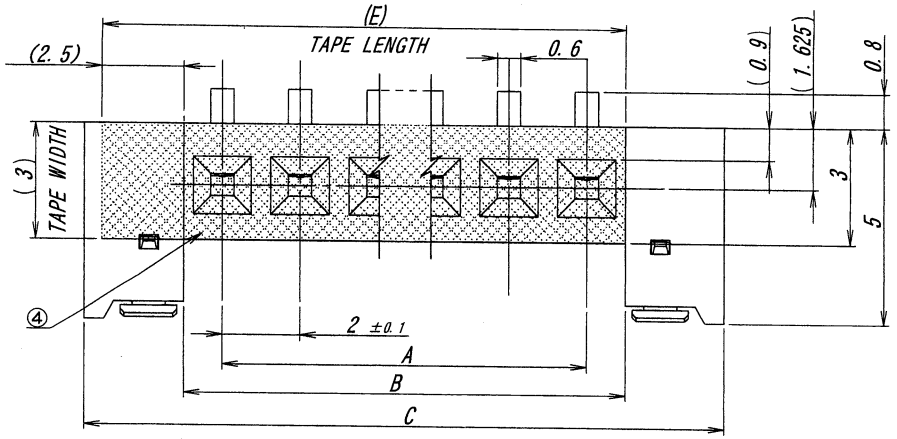

極数/CKT	部品番号/PARTS No.	A	B	C	D	E
6	9199S-06C-TB	10.0	12.0	17.1	13.8	14.5
7	9199S-07C-TB	12.0	14.0	19.1	15.8	16.5
8	9199S-08C-TB	14.0	16.0	21.1	17.8	18.5
9	9199S-09C-TB	16.0	18.0	23.1	19.8	20.5
10	9199S-10C-TB	18.0	20.0	25.1	21.8	22.5
11	9199S-11C-TB	20.0	22.0	27.1	23.8	24.5
12	9199S-12C-TB	22.0	24.0	29.1	25.8	26.5
13	9199S-13C-TB	24.0	26.0	31.1	27.8	28.5
14	9199S-14C-TB	26.0	28.0	33.1	29.8	30.5
15	9199S-15C-TB	28.0	30.0	35.1	31.8	32.5
16	9199S-16C-TB	30.0	32.0	37.1	33.8	34.5
17	9199S-17C-TB	32.0	34.0	39.1	35.8	36.5
18	9199S-18C-TB	34.0	36.0	41.1	37.8	38.5
19	9199S-19C-TB	36.0	38.0	43.1	39.8	40.5
20	9199S-20C-TB	38.0	40.0	45.1	41.8	42.5

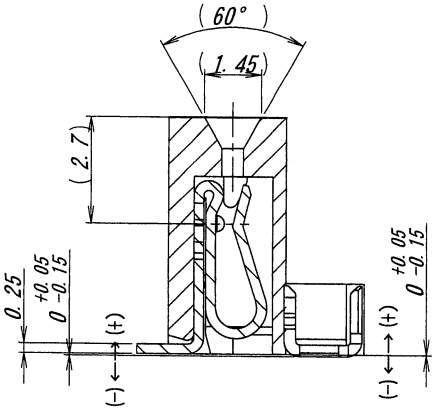

SECT. A-A

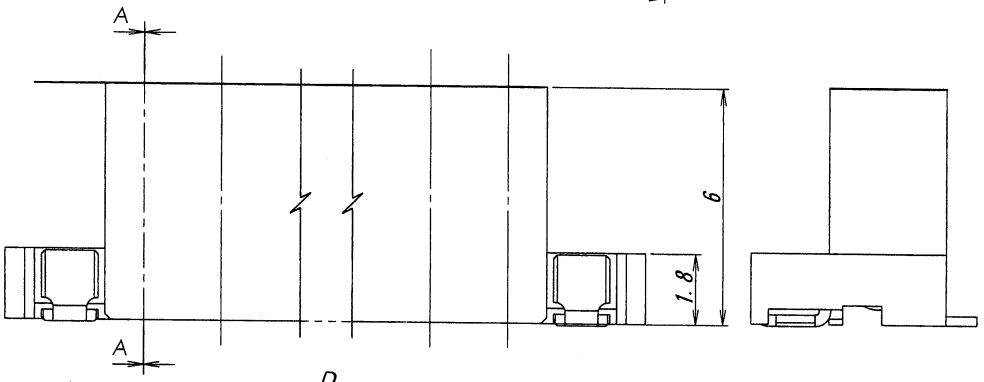

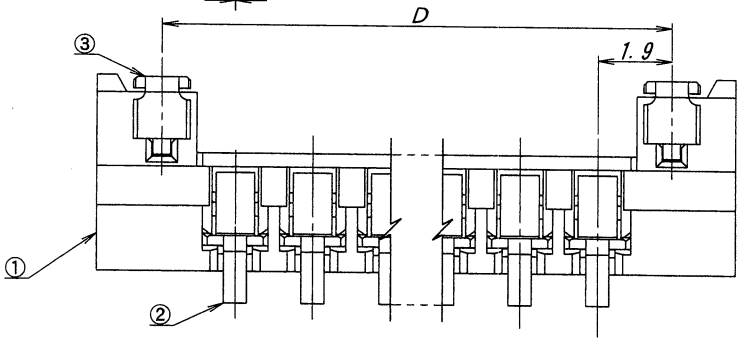

NOTE

1. 最大定格電圧電流 : 125V, 1A
2. 仕様温度範囲 : -40℃～+105℃
3. 適合LCD端子径 : 0.5×0.5mm
4. テールと金具間のコプラナリティ : 0.15MAX

1. MAXIMUM RATING VOLTAGE AND CURRENT : 125V, 1A
2. TENPERATURE RANGE : -40℃～+105℃
3. MATING LCD SQUARENESS : 0.5×0.5mm
4. COPLANALITY OF TAIL AND MOUNTING : 0.15MAX

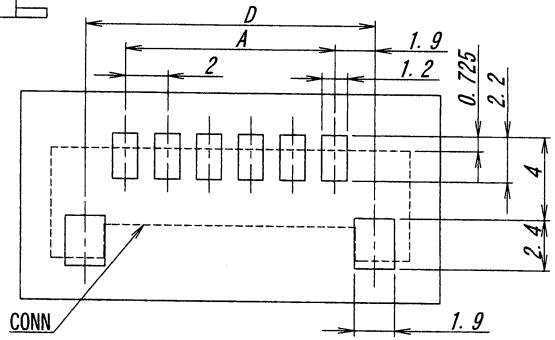

推奨基板寸法(基板搭載面) 一般公差:±0.05
PCB SIZE (VIEW OF INSTALL SIDE)
GENERAL TOLERANCES : ±0.05

ISSUED '12.2.29 IRISO ENG. DEPT.

LTR 記号	ECN No	REVISION RECORD 記事	DR	CHK	DATE 年月日
△					
△					
△					
△					
△					
△					
△	41150	REVISED	Y.K	M.T	'12-2-23
△	31640	REVISED	K.K	M.T	08-3-17

MATERIAL 材質
①ハウジング : PPS樹脂, GF40%黒色 UL94V-0
②端子 : リン青銅
③補強板 : 黄銅
④吸着テープ : ポリイミド粘着テープ(UL-510)茶色
①HOUSING:PPS, GF40% UL94V-0 COLOR:BLACK
②CONTACT:PHOSPHER-BRONZE
③MOUNTING:BRASS
④TAPE : POLYIMID TAPE (UL-510), BROWN

FINISH 仕上げ
② ニッケル下地めっき/OVER Ni PLATE : 1～4μm
錫-ビスマスめっき/TIN-BISMUTH PLATE : 1～4μm
(ビスマス/BISMUTH 2～5%)
③ 前めっき/PRE PLATE
錫リフローめっき/TIN REFLOW PLATE : 0.8～1.5μm

GENERAL TOLERANCES 一般公差
DIM 寸法 ± 0.3
ANGLE 角度 ±

3RD. ANG. PROJ. 三角法

SCALE 尺度 /
UNIT 単位 mm
DR '08-Mar-17 K.Kimuyosh
DSN '03 9/11 W.Jiang
CHK '08-3-17 M.TAKAGI
APP '08-3-17 Y.Sasaki

IRISO ELECTRONICS CO., LTD
イリソ電子工業株式会社

TITLE 名称
9199 シリーズ LCD ソケット
SERIES 9199 LCD SOCKET

EDP No

PARTS No 部番
9199S-**C-TB

DWG No 図番
IMSA-9199S-**C-TB
REV. 4

DO NOT SCALE DRAWING.
THIS DRAWING CONTAINS INFORMATION THAT IS PROPRIETARY TO IRISO AND SHOULD NOT BE USED WITHOUT WRITTEN PERMISSION. 本図面は、イリソ電子工業（株）の所有する情報を含むもので当社の許可なく複製を禁止する。
REDISED COPY