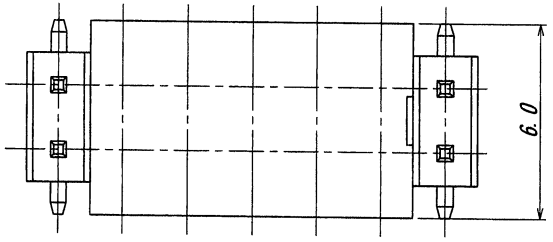

仕様

1. 最大定格電圧電流　　: 250V, 3A (AC, DC)
2. 使用温度範囲　　: -40～+105℃
3. キャップはブリスタが発生する可能性がございますが性能上問題はございません。

NOTE

1. MAXIMUM RATING VOLTAGE AND CURRENT : 250V, 3A (AC, DC)
2. TENPERATURE RANGE : -40 ～ +105℃
3. THIS CAP HAS THE POSSIBILITY OF BLISTER BUT THIS PRODUCT HAS NO PROBLEM OF PERFORMANCE.

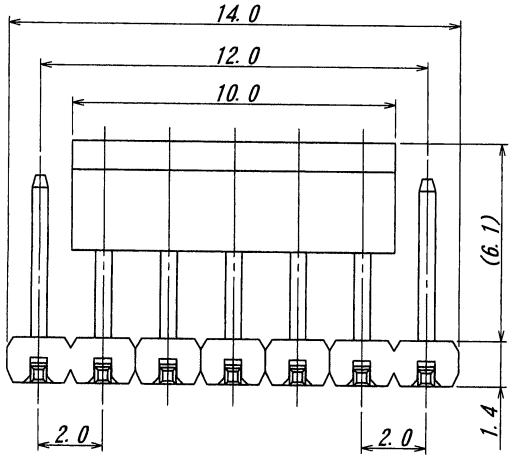

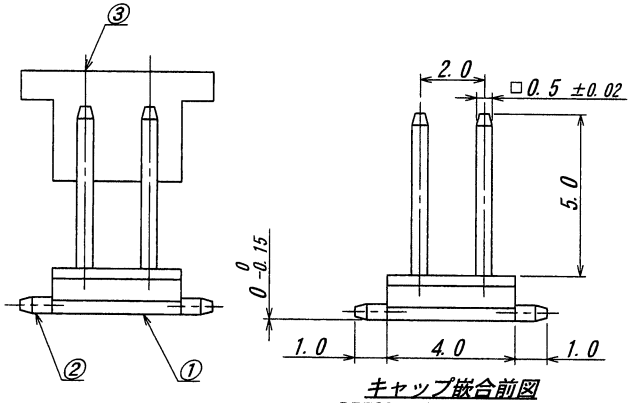

キャップ嵌合前図
BEFORE MATING THE CAP

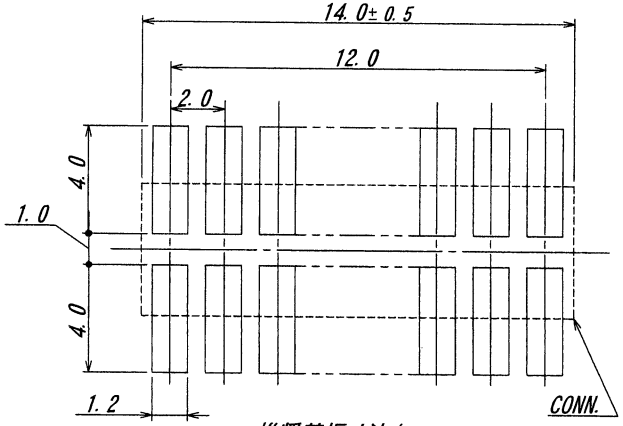

推奨基板寸法/
PCB SIZE (VIEW OF PARTS INSTALL SIDE)

一般公差/GENERAL TOLERANCE: ±0.1

ISSUED
'11.11.24
IRISO
ENG. DEPT.

LTR 記号	ECN No	REVISION RECORD 記事	DR	CHK	DATE 年月日
△					
△					
△					
△					
△					
△					
△					
0	40642	RELEASED	Y.K	M.T.	'11-11-22

MATERIAL 材質
①ベース：ガラス入りPA46, UL94V-0, 自然色 (アイボリー)
BASE: GLASS FILLED PA46, UL94V-0, COLOR: NATURAL (IVORY)
②端子/PIN：黄銅/BRASS
③キャップ：ガラス入りPA66, UL94V-0, 自然色 (アイボリー)
CAP: GLASS FILLED PA66, UL94V-0, COLOR: NATURAL (IVORY)

FINISH 仕上げ
②前めっき/PRE-PLATE
ニッケル下地めっき/OVER NICKEL PLATE 1μmMIN.
錫リフローめっき/TIN REFLOW PLATE 2μmMIN.

GENERAL TOLERANCES 一般公差
DIM 寸法 ± 0.3
ANGLE 角度 ±

3RD. ANG. PROJ. 三角法

SCALE 尺度 /
UNIT 単位 mm
DR '11-11-22 Y. Kitagawa
DSN '00-10-24 E. Matsu
CHK Y1 '11-22 M. Takagi
APP 2011-11-22 Y. Sasaki

IRISO ELECTRONICS CO., LTD
イリソ電子工業株式会社

TITLE 名称
9261シリーズ ピンヘッダー
SERIES 9261 PIN HEADER

EDP No

PARTS No 部番
9261B-2-14Z025-PT1

DWG No 図番
IMSA-9261B-2-14Z025-PT1

REV. 0

DO NOT SCALE DRAWING.
THIS DRAWING CONTAINS INFORMATION THAT IS PROPRIETARY TO IRISO AND SHOULD NOT BE USED WITHOUT WRITTEN PERMISSION. 本図面は、イリソ電子工業（株）の所有する情報を含むもので当社の許可なく複製を禁止する

REDUSED COPY