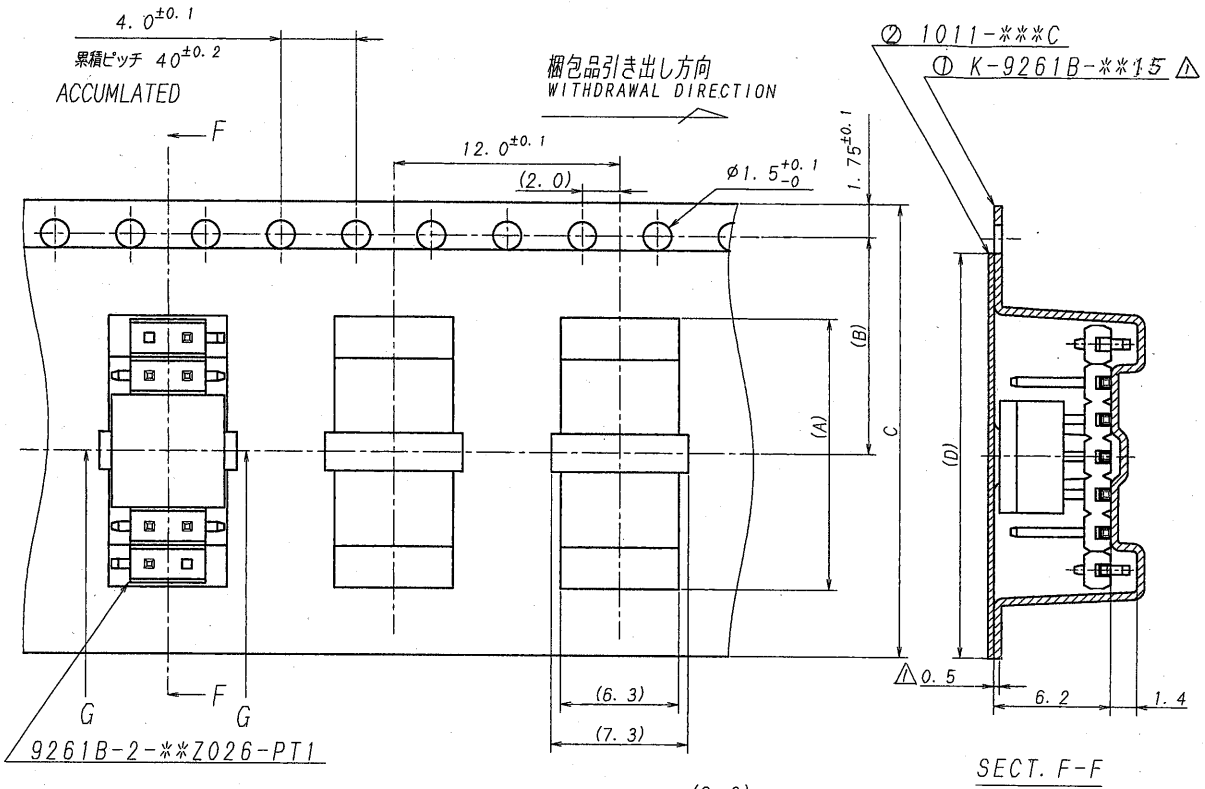

梱包品引き出し方向
WITHDRAWAL DIRECTION

極数 CKT	部品番号 PARTS No.	A	B	C	D
10	9261B-2-10Y928	14.3	11.5	24.0	21.5

ISSUED
'09.4.29
IRISO
ENG. DEPT.

NOTE

1. 梱包数量：1000ケ/リール
2. リードテープ長さ：下図参照

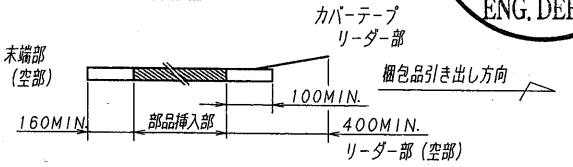

3. カバーテープの剥離強度：（剥離方向は、下図参照のこと。）
0.20NMIN. 尚、本規格値は、製造時に適用。

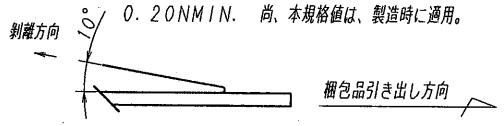

NOTE

1. UNIT QUANTITY:1000 PCS/REEL
2. LEAD TAPE LENGTH:SEE CHART BELOW

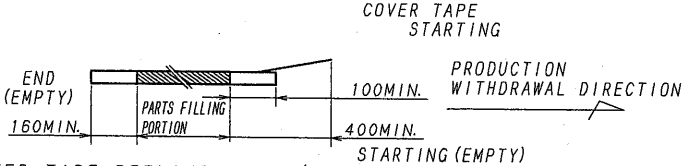

3. COVER TAPE PEELING FORCE (PEELING DIRECTION AS BELOW)
0.20NMIN. FOR MANUFACTURING

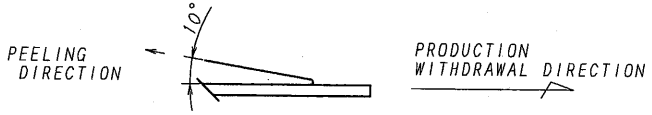

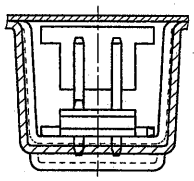

SECT. G-G

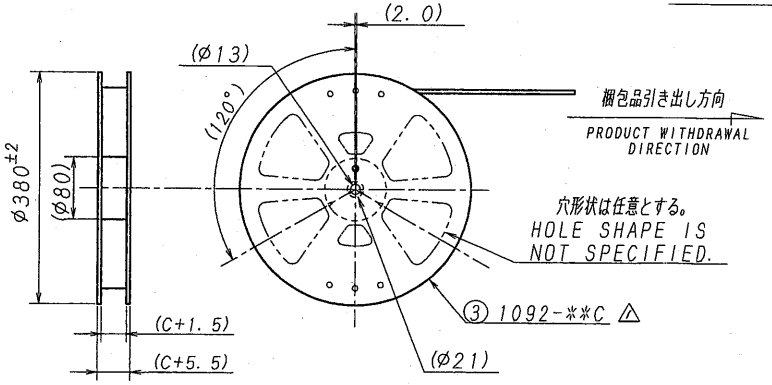

LTR 記号	ECN NO	REVISION RECORD 記事	DR	CHK	DATE 年月日
A	決付1	REVISED	Y.T	MT	08-12-2

MATERIAL 材質
① キャリアテープ/CARRIER:TAPE:PS
② カバーテープ/COVER TAPE:PET-TYPE
③ リール/REEL: PS (黒/BLACK)

FINISH 仕上げ

GENERAL TOLERANCES 一般公差
DIM 寸法 ± 0.3
ANGLE 角度 ±

3RD. ANG. PROJ. 三角法

SCALE 尺度 /
UNIT 単位 mm
DR 08-12-2 Y.Takeuchi
DSN 03-7-24 Koshiro
CHK 08-12-2 M.TAKAGI
APP 12/2 08 F.Nara

IRISO ELECTRONICS CO., LTD.
イリソ電子工業株式会社

TITLE 名称
9261シリーズ コネクタ エンボス梱包品
SERIES 9261 EMBOSS TAPING PRODUCT

EDP No

PARTS No 部番
9261B-2-**Y928

DWG No 図番
IMSA-9261B-2-**Y928

REV. 1

DO NOT SCALE DRAWING.

THIS DRAWING CONTAINS INFORMATION THAT IS PROPRIETARY TO IRISO AND SHOULD NOT BE USED WITHOUT WRITTEN PERMISSION 本図面は、イリソ電子工業㈱の所有する情報を含むもので当社の許可なく複製を禁止する
REPRODUCED COPY