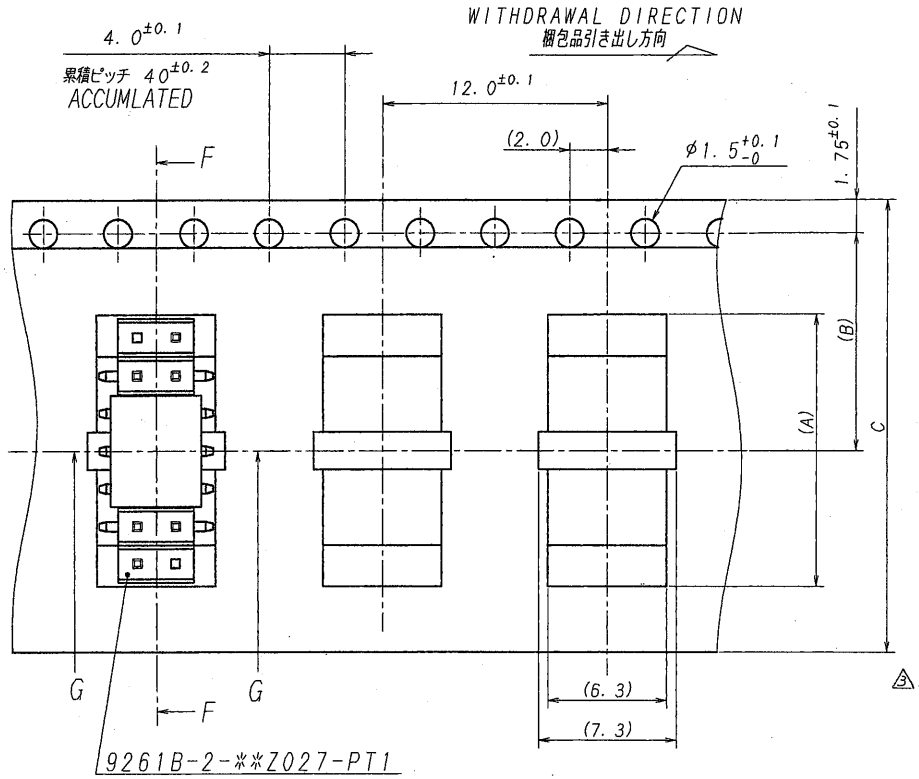

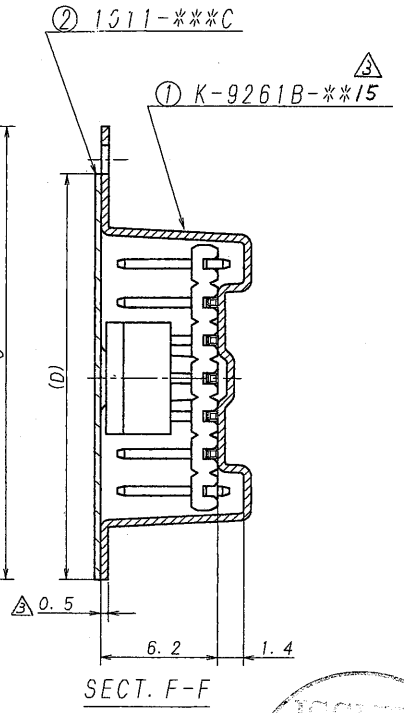

極数 CKT	部品番号 PARTS No.	A	B	C	D
10	9261B-2-10Y929	14.3	11.5	24.0	21.5

NOTE

1. 梱包数量：1000ケ/リール
2. リードテープ長さ：下図参照

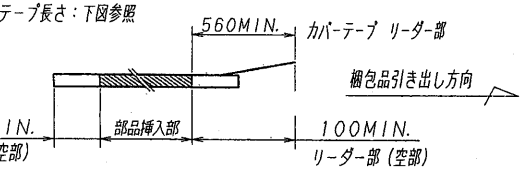

3. カバーテープの剥離強度：（剥離方向は、下図参照のこと。）
0.2NMIN. 尚、本規格値は、製造時に適用。

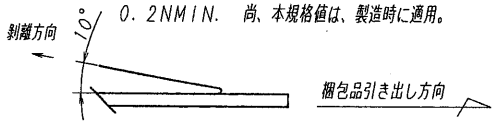

③ 4. 梱包方法はKS-0002R参照のこと。

NOTE

1. UNIT QUANTITY:1000 PCS/REEL
2. LEAD TAPE LENGTH:SEE CHART BELOW

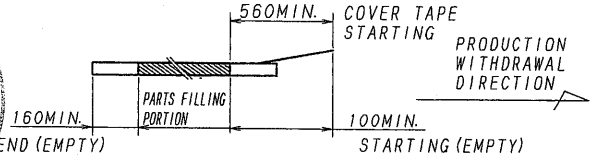

3. COVER TAPE PEELING FORCE
(PEELING DIRECTION AS BELOW)
0.2NMIN. FOR MANUFACTURING

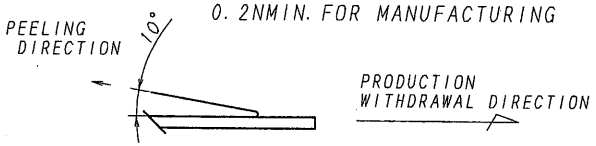

③ 4. REFER TO KS-0002R FOR THE PACKING METHOD.

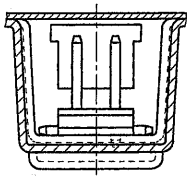

SECT. G-G

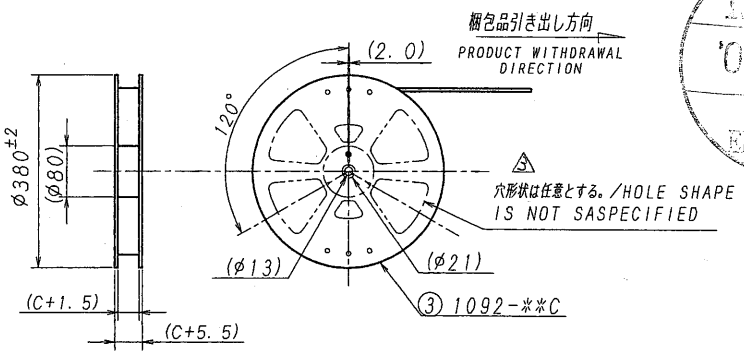

ISSUED '08.6.26 IRISO ENG. DEPT.

LTR 記号	ECN NO	REVISION RECORD 記事	DR	CHK	DATE 年月日
③	30046	REVISED	T.A	M.T	'08-6-24

MATERIAL 材質
① キャリアテープ/CARRIER:TAPE:PS ③
② カバーテープ/COVER TAPE:PET-TYPE
③ リール/REEL: PS(黒/BLACK)

FINISH 仕上げ

GENERAL TOLERANCES 一般公差
DIM 寸法 ± 0.3
ANGLE 角度 ±

3RD. ANG. PROJ. 三角法

SCALE 尺度 /
UNIT 単位 mm
DR '08-6-25 T. Abe
DSN '03-9-9 Funayama
CHK '08-6-24 M.TAKAGI
APP '08-6-24

IRISO ELECTRONICS CO., LTD.
イリソ電子工業株式会社

TITLE 名称
9261シリーズ コネクタ エンボス梱包品
SERIES 9261 EMBOSS TAPING PRODUCT

EDP No

PARTS No 部番 9261B-2-**Y929

DWG No 図番 IMSA-9261B-2-**Y929

REV. 3

REDUSED COPY