IRS No.	ポスト挿入位置(POST INSERT POSITION):○ポスト有り(○WITH POST) PART A 1	2	3	4	5	6	7	8	9	10	11	12	13	14	15	16	PART D 1	2
9472B-42AR-PT1	○	○	○	○	○	○	○	○	○	○	○	○	○	○	○	○	○	○

ピン挿入位置 (PIN INSERT POSITION) :○ピン有り(○WITH PIN) PART B 1	2	3	4	5	6	7	8	9	10	11	12	PART C 1	2	3	4	5	6	7	8	9	10	11	12
○	○	○	○	○	○	○	○	○	○	○	○	○	○	○	○	○	○	○	○	○	○	○	○

仕様
1. ※印部は根元管理とする。

NOTE
1. ※:AT BOTTOM

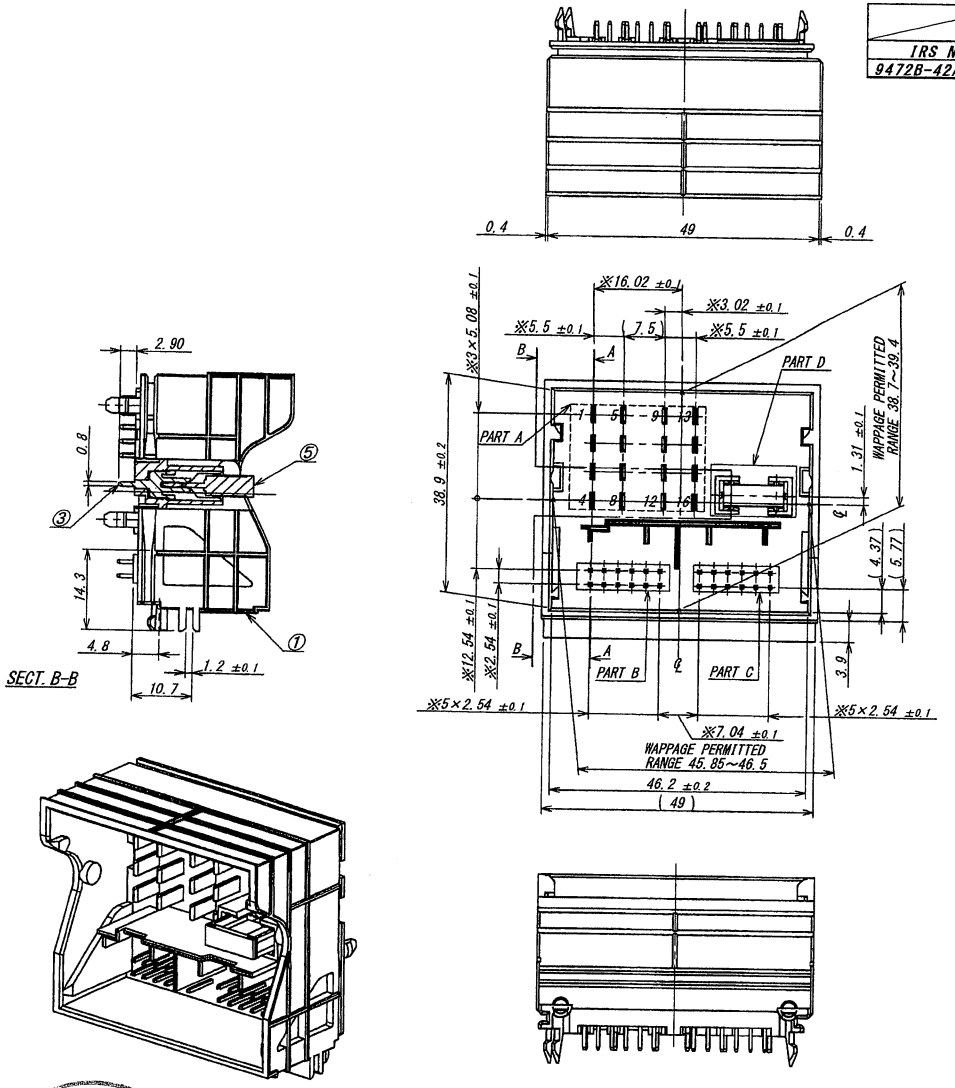

一般公差 : ±0.1
穴位置度公差: ⌖ 0.2 Y Z
GENERAL TOLERANCE: ±0.1

推奨基板取り付け寸法(t=1.6)
MOUNTING DIMENSION FOR PCB

△					
△					
△					
△					
△					
△					
0	4019	RELEASED	Sheng	You	'11-4-18
LTR 記号	ECN No	REVISION RECORD 記事	DR	CHK	DATE 年月日

ISSUED '11.9.-7 IRISO ENG. DEPT.

MATERIAL 材質
①ベース : PBT GF30% 黒色 UL94 HB
BASE : PBT GF30% BLACK UL94 HB
②ポスト/POST : 黄銅/BRASS (t=0.8)
③コンタクト/CONTACT : 黄銅/BRASS (t=0.7)
④ピン/PIN : 黄銅/BRASS (□0.61)
⑤ヒューズ /FUSE : 10A

FINISH 仕上げ
②錫前めっき:リフロー処理/TIN PLATED 1.0~1.5μm.
③ニッケル下地めっき/OVER Ni PLATED 0.5~2μm.
半光沢錫めっき/TIN MATT PLATED 3~6μm.
④ニッケル下地めっき/OVER Ni PLATED 1μm MIN.
錫めっきリフロー処理/TIN PRE-PLATED 2μm MIN.

GENERAL TOLERANCES 一般公差
DIM 寸法 ± 0.3
ANGLE 角度 ± 5°

3RD. ANG. PROJ. 三角法

SCALE 尺度 /
UNIT 単位 mm
DR '11-4-18 Shenghui
DSN '11-4-18 Shenghui
CHK '11-4-18 Yougijun
APP '11-4-18 MIKA-ZAWA

IRISO ELECTRONICS CO., LTD
イリソ電子工業株式会社

TITLE 名称
9472シリーズ ピンヘッダー
SERIES 9472 PIN HEADER

EDP No

PARTS No 部番
9472B-42AR-PT1

DWG No 図番
IMSA-9472B-42AR-PT1

REV. 0

DO NOT SCALE DRAWING.
THIS DRAWING CONTAINS INFORMATION THAT IS PROPRIETARY TO IRISO AND SHOULD NOT BE USED WITHOUT WRITTEN PERMISSION. 本図面は、イリソ電子工業 (株) の所有する情報を含むもので当社の許可なく複製を禁止する。

RELEASED COPY