極数/CKT	部品番号/PARTS No.	A	B	C	D	E
30	9827B-30Z**-GFN4	11.2	13.0	14.4	16.3	16.1
40	9827B-40Z**-GFN4	15.2	17.0	18.4	20.3	20.1
50	9827B-50Z**-GFN4	19.2	21.0	22.4	24.3	24.1
60	9827B-60Z**-GFN4	23.2	25.0	26.4	28.3	28.1
70	9827B-70Z**-GFN4	27.2	29.0	30.4	32.3	32.1
80	9827B-80Z**-GFN4	31.2	33.0	34.4	36.3	36.1

部品番号/PARTS No.	備考/NOTE
9827B-**Z14-GFN4	ボス有り/WITH BOSS
9827B-**Z20-GFN4	ボス無し/WITH OUT BOSS

NOTE

1. コプラナリティ/COPLANARITY : 0.1MAX.

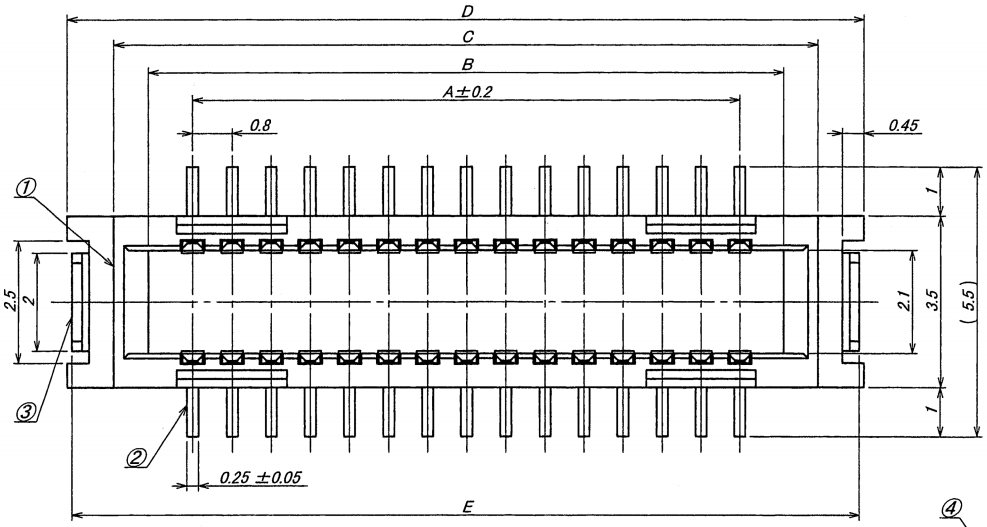

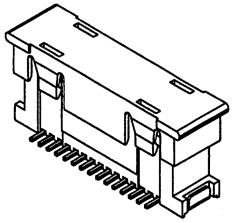

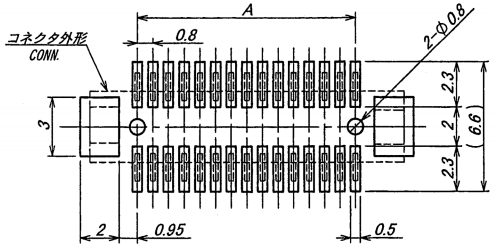

推奨基板寸法
一般公差：±0.05 (マウント面)

RECOMMENDED PCB SIZE
GENERAL TOLERANCE : ±0.05 (MOUNTING SIDE)

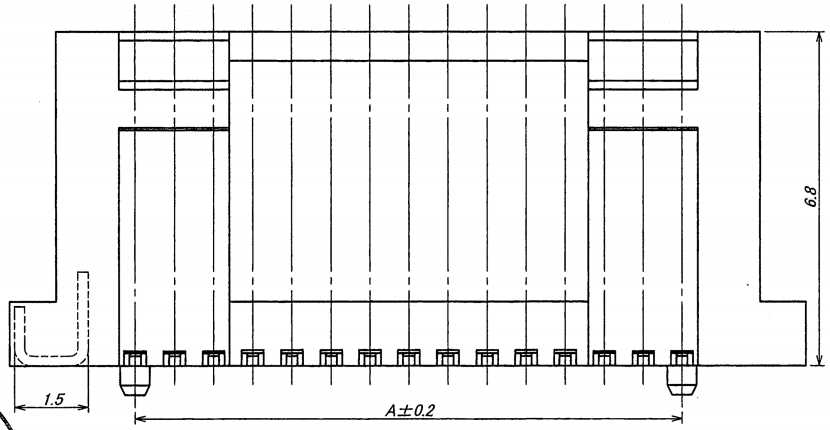

キャップ装置時
WITH CAP

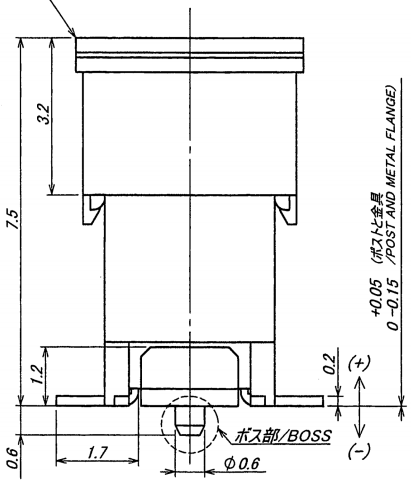

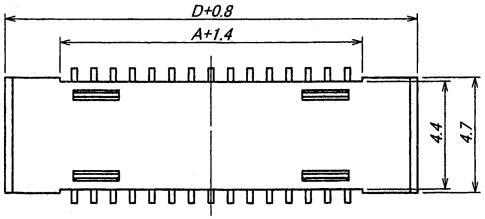

キャップ装置時
WITH CAP

ISSUED
'16.11.9
IRISO
ENG.DEPT.

LTR 記号	ECN No	REVISION RECORD 記事	DR	CHK	DATE 年月日
D	52569	RELEASED	N.H	T.H	'16-10-21

MATERIAL 材質
①ベース/BASE:ガラス入り9Tナイロン樹脂/GLASS FILLED 9T NYLON 黒色/BLACK, UL94V-0
②ポスト/POST:リン青銅/PHOSPHOR BRONZE (t=0.2)
③補強板/METAL FLANGE:黄銅/BRASS (t=0.2)
④キャップ/CAP:ガラス入り9Tナイロン樹脂/GLASS FILLED 9T NYLON 自然色(白)/NATURAL (WHITE), UL94V-0

FINISH 仕上げ
②ポスト/POST: ニッケル下地めっき/OVER NICKEL PLATE: 2~5μm
金めっき/GOLD PLATE
接点部/CONTACT AREA: 0.1μmMIN.
テール部/TAIL AREA: 0.03~0.1μm
③補強板/METAL FLANGE :
ニッケル下地めっき/OVER NICKEL PLATE: 1~3μm
錫銅めっき/TIN-COPPER PLATE: 2~5μm

GENERAL TOLERANCES 一般公差
DIM 寸法 ± 0.3
ANGLE 角度 ±

3RD. ANG. PROJ. 三角法

SCALE 尺度 /
UNIT 単位 mm
DR '16-10-21 N. Hasegawa
DSN '09-7-30 T. Abe
CHK '16-10-21
APP 10/26 21

IRISO ELECTRONICS CO., LTD
イリソ電子工業株式会社

TITLE 名称
9827 シリーズ プラグ
SERIES 9827 PLUG

EDP No

PARTS No 部番
IMSA-9827B-**Z**-GFN4(Z14,Z20)

DWG No 図番 110-409827-710

REV. D

DO NOT SCALE DRAWING.
THIS DRAWING CONTAINS INFORMATION THAT IS PROPRIETARY TO IRISO AND SHOULD NOT BE USED WITHOUT WRITTEN PERMISSION. 本図面は、イリソ電子工業（株）の所有する情報を含むもので当社の許可なく複製を禁止する。