NOTE
1. 嵌合ソケット：985*S-***-**
2. ピッチ、嵌合方向可動量：±0.8mm
   列間方向可動量：±0.5mm
3. コプラナリティ：0.1MAX
4. 本製品はウィスカーの発生を通常品よりも抑制する効果を持たせた製品でありますが、ウィスカーの発生を無くすことを保証する製品ではありません。

NOTE
1. MATING OF SOCKET：985*S-***-**
2. FLOATING VALUE OF PITCH, MATING ：±0.8mm
   FLOATING VALUE OF LINE ：±0.5mm
3. COPLANARITY ： 0.1MAX.
4. THIS PRODUCT HAS EFFECT TO SUPPRESS THE OCCURRENCE OF WHISKER THAN NORMAL. HOWEVER, IT IS NOT A PRODUCT THAT GUARANTEES THAT THERE IS NO OCCURRENCE OF WHISKER.

極数/CKT	部品番号/PARTS No.	A	B	C	D	E
6	9850B-06Z01-GT2	5.0	7.1	8.7	13.0	16.0
8	9850B-08Z01-GT2	7.0	9.1	10.7	15.0	18.0
10	9850B-10Z01-GT2	9.0	11.1	12.7	17.0	20.0
12	9850B-12Z01-GT2	11.0	13.1	14.7	19.0	22.0
14	9850B-14Z01-GT2	13.0	15.1	16.7	21.0	24.0
16	9850B-16Z01-GT2	15.0	17.1	18.7	23.0	26.0
18	9850B-18Z01-GT2	17.0	19.1	20.7	25.0	28.0
20	9850B-20Z01-GT2	19.0	21.1	22.7	27.0	30.0
22	9850B-22Z01-GT2	21.0	23.1	24.7	29.0	32.0
24	9850B-24Z01-GT2	23.0	25.1	26.7	31.0	34.0
26	9850B-26Z01-GT2	25.0	27.1	28.7	33.0	36.0
28	9850B-28Z01-GT2	27.0	29.1	30.7	35.0	38.0
30	9850B-30Z01-GT2	29.0	31.1	32.7	37.0	40.0
32	9850B-32Z01-GT2	31.0	33.1	34.7	39.0	42.0

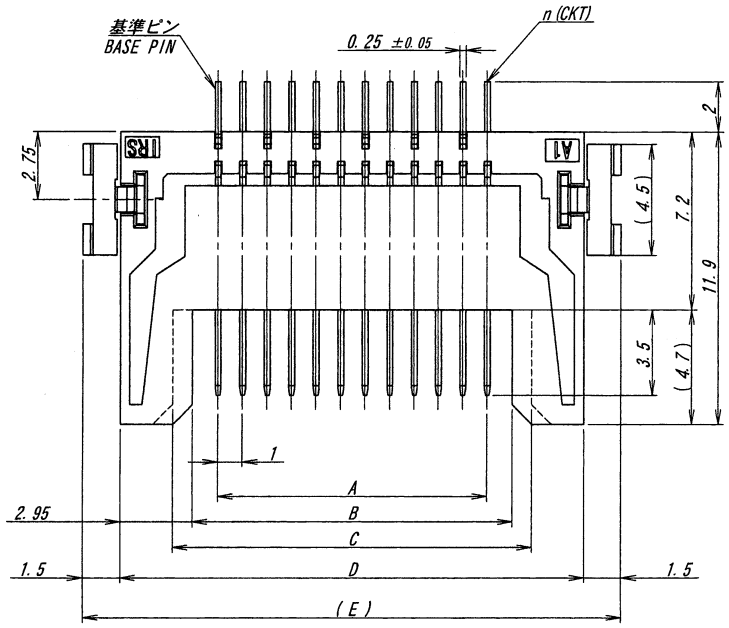

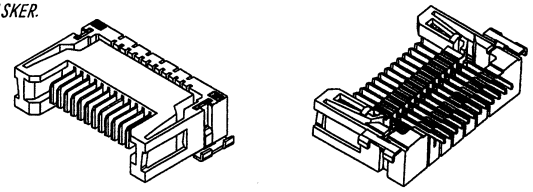

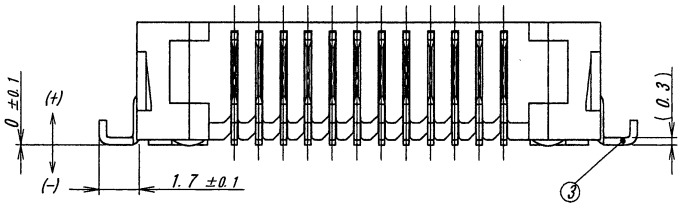

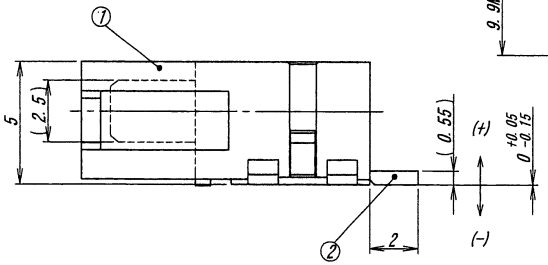

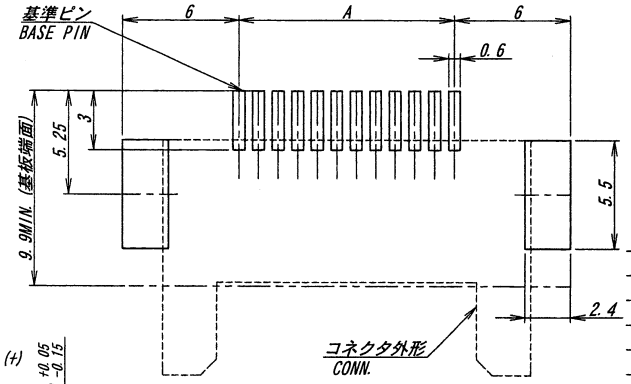

推奨基板寸法
一般公差：±0.05 基板厚：1.6mm
(マウント面)

RECOMMENDED PCB SIZE
GENERAL TOLERANCE : ±0.05
THICKNESS OF PCB : 1.6mm
(MOUNTING SIDE)

ISSUED
15.4.23
IRISO
ENG.DEPT.

LTR 記号	ECN No	REVISION RECORD 記事	DR	CHK	DATE 年月日
△					
△					
△					
△					
△					
△					
△	49760	RELEASED	Y.K	Ura	'15-4-21

MATERIAL 材質
①ベース ：ガラス入り9Tナイロン 黒色 UL94V-0
②端 子 ：リン青銅（t=0.25）
③補強金具 ：黄銅（t=0.3）
①BASE : GLASS FILLED 9T-NYLON BLACK UL94V-0
②POST : PHOSPHOR BRONZE (t=0.25)
③DEVICE : BRASS (t=0.3)

FINISH 仕上げ
②ニッケル下地めっき/OVER Ni PLATE: 1.5~3.5μm
テール部 金めっき/Au PLATE: 0.03μmMIN.
嵌合部 錫半光沢めっき/TIN MATT PLATE: 3~6μm
封孔処理剤/SEALING TREATMENT
③ニッケル下地めっき/OVER Ni PLATE: 1.0~3.0μm
銅錫めっき/TIN-COPPER PLATE: 2.0~5.0μm
(銅/COPPER : 1~3μ)
HB処理有り/WITH HB TREATMENT

GENERAL TOLERANCES 一般公差
DIM 寸法 ± 0.3
ANGLE 角度 ±

3RD. ANG. PROJ. 三角法

SCALE 尺度 /
UNIT 単位 mm
DR '15-4-21 Y. KOJIMA
DSN '00-4-20 T. Ura
CHK 4/21 '15 Ura
APP 4/21 M. Yuhin

IRISO ELECTRONICS CO., LTD
イリソ電子工業株式会社

TITLE 名称
9850シリーズ 可動プラグ
SERIES 9850 PLUG

EDP No

PARTS No 部番
IMSA-9850B-**Z01-GT2

DWG No 図番
110-409850-032

REV. 0

DO NOT SCALE DRAWING.
THIS DRAWING CONTAINS INFORMATION THAT IS PROPRIETARY TO IRISO AND SHOULD NOT BE USED WITHOUT WRITTEN PERMISSION. 本図面は、イリソ電子工業（株）の所有する情報を含むもので当社の許可なく複製を禁止する。

REDUSED COPY