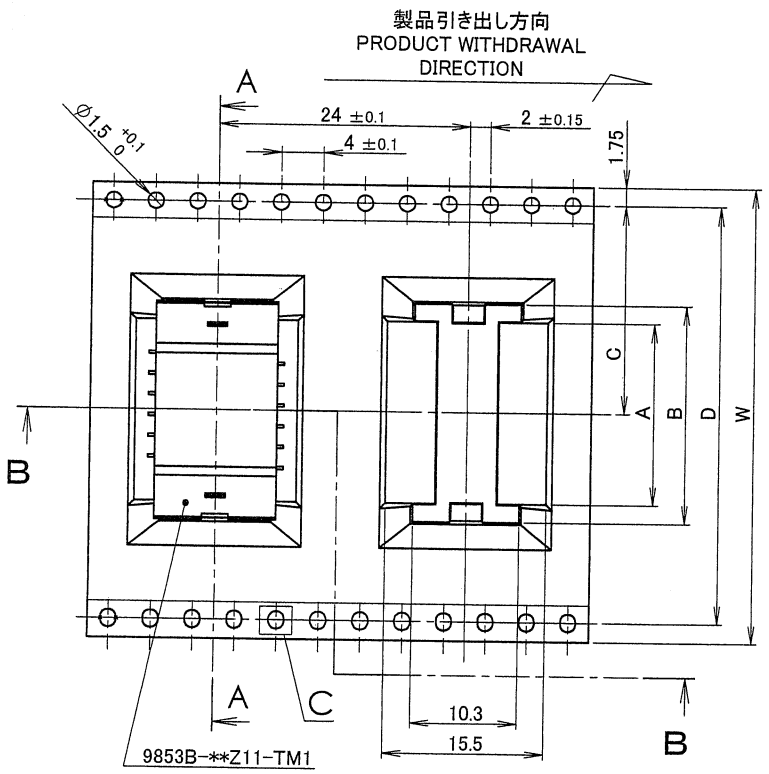

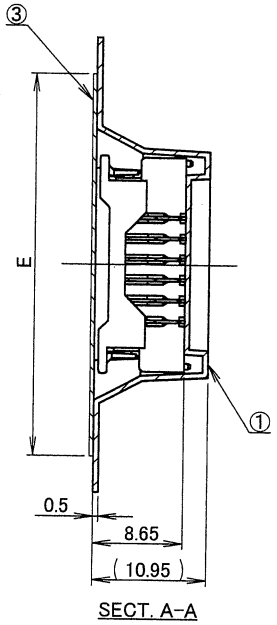

極数/CKT	製品番号/PARTS No.	A	B	C	D	E	W
6	9853B-06Y919	11.5	15	14.2	28.4	26	32
8	9853B-08Y919	13.5	17	20.2	40.4	37	44
10	9853B-10Y919	15.5	19				
12	9853B-12Y919	17.5	21				
14	9853B-14Y919	19.5	23				
16	9853B-16Y919	21.5	25				
18	9853B-18Y919	23.5	27				
20	9853B-20Y919	25.5	29	26.2	52.4	49	56
~~22~~	9853B-22Y919	27.5	31				
~~24~~	9853B-24Y919	29.5	33				
26	9853B-26Y919	31.5	35				
28	9853B-28Y919	33.5	37				
30	9853B-30Y919	35.5	39				

NOTE

1. 梱包数量 / UNIT QUATITY : 250
2. リードテープ長さ / LEAD TAPE LENGTH

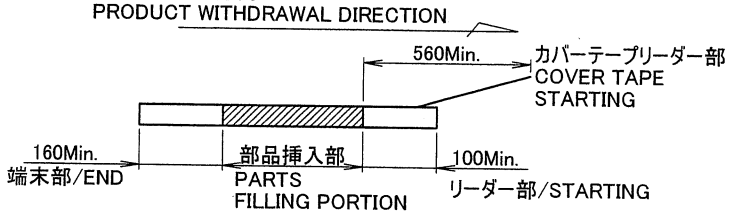

3. カバーテープの剥離強度 / COVER TAPE PEELING FORCE : 0.2～1.3N

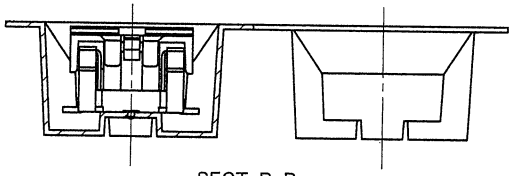

SECT. B-B

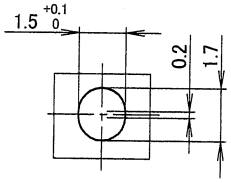

DETAIL C

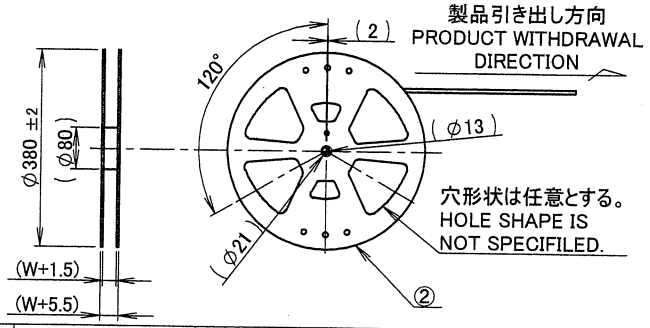

ISSUED
'12.5.-7
IRISO
ENG. DEPT.

LTR 記号	ECN No	REVISION RECORD 記事	DR	CHK	DATE 年月日
△					
△					
△					
△					
△					
△					
△	41458	RELEASED	Y.K	M.T	'12-4-26

MATERIAL 材質

①キャリアテープ/CARRIER TAPE : PS
②リール/REEL : PS(黒/BLACK)
③カバーテープ/COVER TAPE : PET TYPE

FINISH 仕上げ

GENERAL TOLERANCES 一般公差

DIM 寸法 ± 0.3
ANGLE 角度 ±

3RD. ANG. PROJ. 三角法

SCALE 尺度 /
UNIT 単位 mm
DR '12-4-26 Y. Kitagawa
DSN '10-3-25 T. Abe
CHK '12 4/26 M. Takagi
APP 2012-4-25 Y. Sasaki

IRISO ELECTRONICS CO., LTD
イリソ電子工業株式会社

TITLE 名称
9853シリーズ プラグ テーピング 梱包品
SERIES 9853 PLUG TAPING PRODUCT

EDP No

PARTS No 部番 9853B-**Y919

DWG No 図番 IMSA-9853B-**Y919

REV. 0

DO NOT SCALE DRAWING.
THIS DRAWING CONTAINS INFORMATION THAT IS PROPRIETARY TO IRISO AND SHOULD NOT BE USED WITHOUT WRITTEN PERMISSION. 本図面は、イリソ電子工業（株）の所有する情報を含むもので当社の許可なく複製を禁止する。

REDUSED COPY