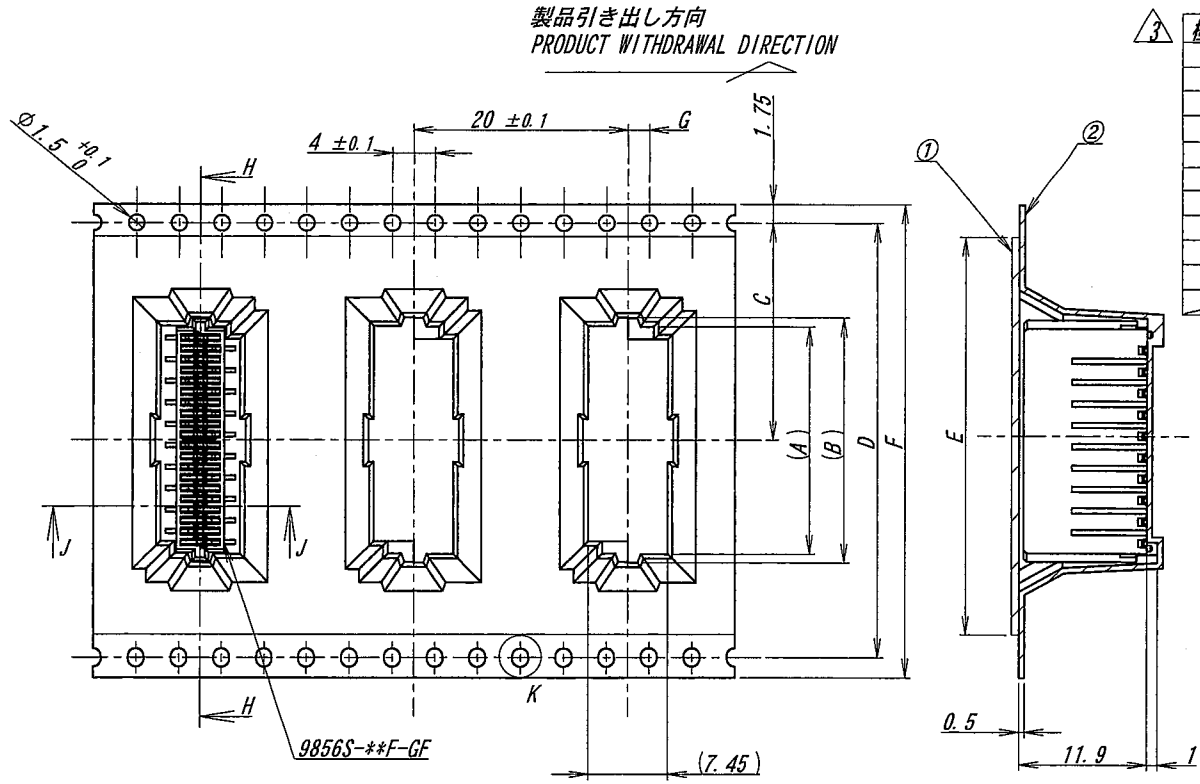

極数/CKT	製品番号/PARTS No.	A	B	C	D	E	F	G
10	9856S-10Y956	11.2	12.8	14.2	28.4	26	32	2.0±0.15
12	9856S-12Y956	13.2	14.8					
14	9856S-14Y956	15.2	16.8	20.2	40.4	37	44	
16	9856S-16Y956	17.2	18.8					
18	9856S-18Y956	19.2	20.8					
20	9856S-20Y956	21.2	22.8					
22	9856S-22Y956	23.2	24.8					
24	9856S-24Y956	25.2	26.8					
26	9856S-26Y956	27.2	28.8	26.2	52.4	49	56	
28	9856S-28Y956	29.2	30.8					
30	9856S-30Y956	31.2	32.8					

NOTE
1. 梱包数量/UNIT QUANTITY:300
2. リードテープ長さ/LEAD TAPE LENGTH

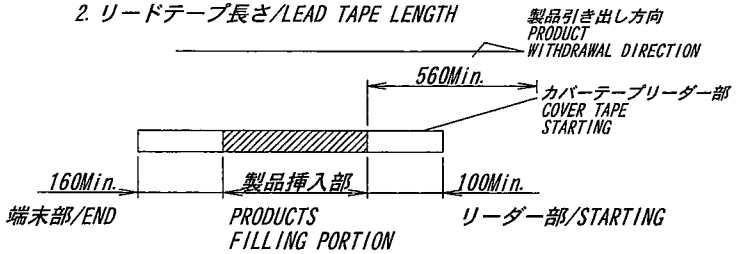

3. カバーテープの剥離強度/COVER TAPE PEELING FORCE
0.2N～1.3N

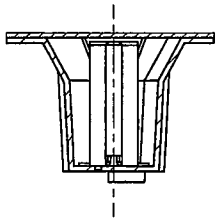

SECT. J-J

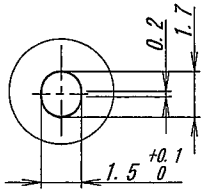

DETAIL K

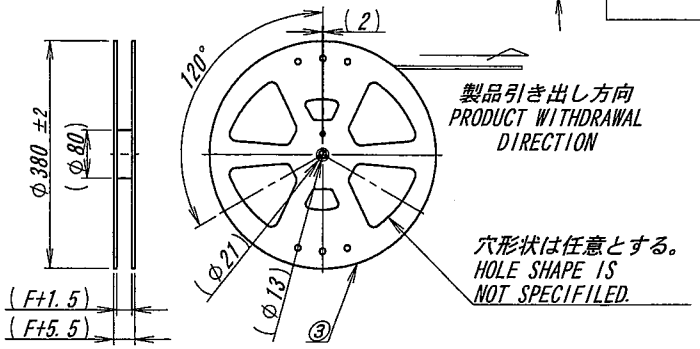

ISSUED
'14.5.30
IRISO
ENG. DEPT.

LTR 記号	ECN No	REVISION RECORD 記事	DR	CHK	DATE 年月日
3	42851	NOTE REV	L.Q	M.T	'14-5-29
2	45014	NOTE REV	L.Q	T.Ura	'13-10-4
1	43717	REVISED	T.H	M.T	'12-10-29
0	41497	RELEASED	L.Q	M.T	'12-4-26

MATERIAL 材質
①カバーテープ/COVER TAPE : PET TYPE
②キャリアテープ/CARRIER TAPE : PS
③リール/REEL : PS (黒/BLACK)

FINISH 仕上げ

GENERAL TOLERANCES 一般公差
DIM 寸法 ±0.3
ANGLE 角度 ±

3RD. ANG. PROJ. 三角法

SCALE 尺度 /
UNIT 単位 mm
DR '14-5-29 Lin. Qi
DSN '12-4-26 Lin. Qi
CHK Y4 '14 5/29 M. Takagi
APP '14 5/29 M. Takahashi

IRISO ELECTRONICS CO., LTD
イリソ電子工業株式会社

TITLE 名称
9856シリーズソケットエンボス梱包品
SERIES 9856 SOCKET EMBOSS PRODUCT

EDP No

PARTS No 部番
IMSA-9856S-**Y956

DWG No 図番
120-109856-002

REV. 3

DO NOT SCALE DRAWING.
THIS DRAWING CONTAINS INFORMATION THAT IS PROPRIETARY TO IRISO AND SHOULD NOT BE USED WITHOUT WRITTEN PERMISSION. 本図面は、イリソ電子工業（株）の所有する情報を含むもので当社の許可なく複製を禁止する。
REDUCED COPY