梱包品引き出し方向
PRODUCT WITHDRAWAL DIRECTION

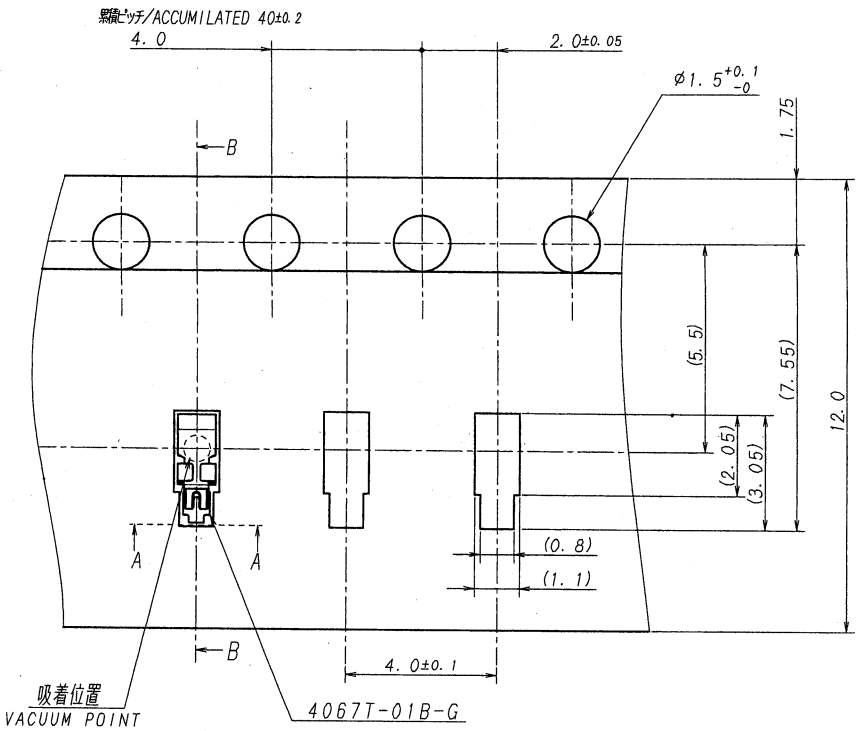

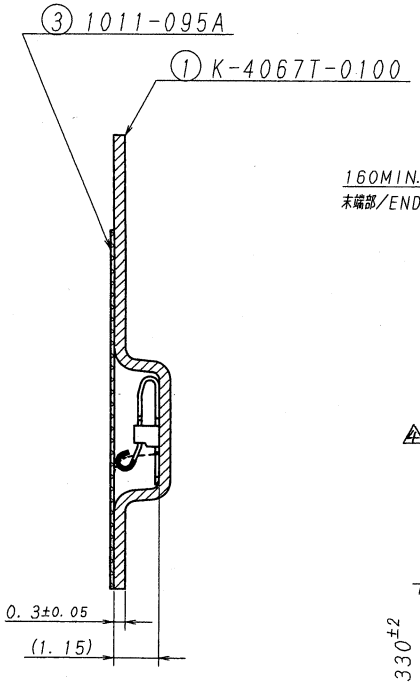

SECT. B-B

NOTE

1. 梱包数量/UNIT QUANTITY:10,000/REEL
2. リードテープ長さ/LEAD TAPE LENGTH

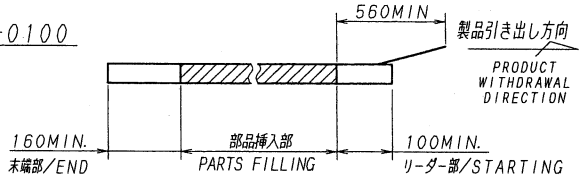

3. カバーテープの剥離強度/COVER TAPE PEELING FORCE :0.2~1.3N

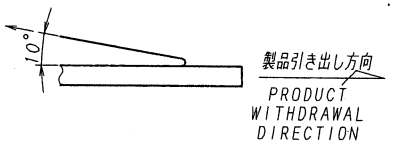

△4 4. 梱包方法は、KS-0002E参照の事。
REFER TO KS-0002E FOR THE PACKING METHOD.

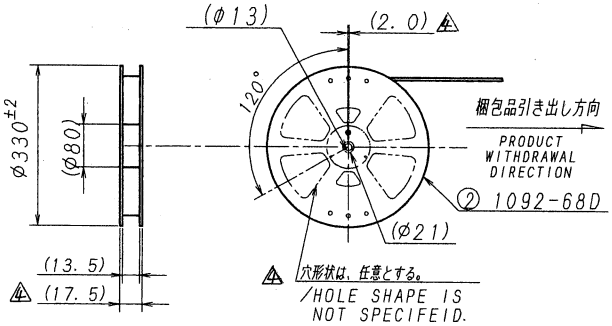

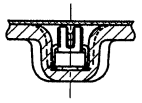

SECT. A-A

ISSUED
'11.5.30
IRISO
ENG. DEPT

LTR 記号	ECN NO	REVISION RECORD 記事	DR	CHK	DATE 年月日
△					
△					
△					
△					
△					
△					
△4	39556	REVISED	S.Y	Y.W	'11-5-24

MATERIAL 材質
① キャリアテープ/色:PS (導電性)/黒
CARRIER TAPE /COLOR:PS (CONDUCTIVE)/BLACK
② リール/色 :PS (帯電防止)/白
REEL/COLOR
:PS (STATIC ELECTRICITY PREVENTION)/WHITE
③ カバーテープ :PET, PE, PEF (帯電防止)
COVER TAPE :PET, PE, PEF
(STATIC ELECTRICITY PREVENTION)

FINISH 仕上げ

GENERAL TOLERANCES 一般公差
DIM 寸法 ± 0.3
ANGLE 角度 ±

3RD. ANG. PROJ. 三角法

SCALE 尺度 /
UNIT 単位 mm
DR '11-5-24 yamagata
DSN '06-3-7 K. Chiba
CHK '11-5-24 Y. Nakahara
APP '11 5/25 M. NAKAGA

IRISO ELECTRONICS CO., LTD.
イリソ電子工業株式会社

TITLE 名称
4067シリーズ エンボス梱包図
SERIES 4067 EMBOSS TAPING PRODUCT

EDP No

PARTS No 部番 4067T-01Y900

DWG No 図番 IPS-4067T-01Y900

REV. 4

DO NOT SCALE DRAWING.
THIS DRAWING CONTAINS INFORMATION THAT IS PROPRIETARY TO IRISO