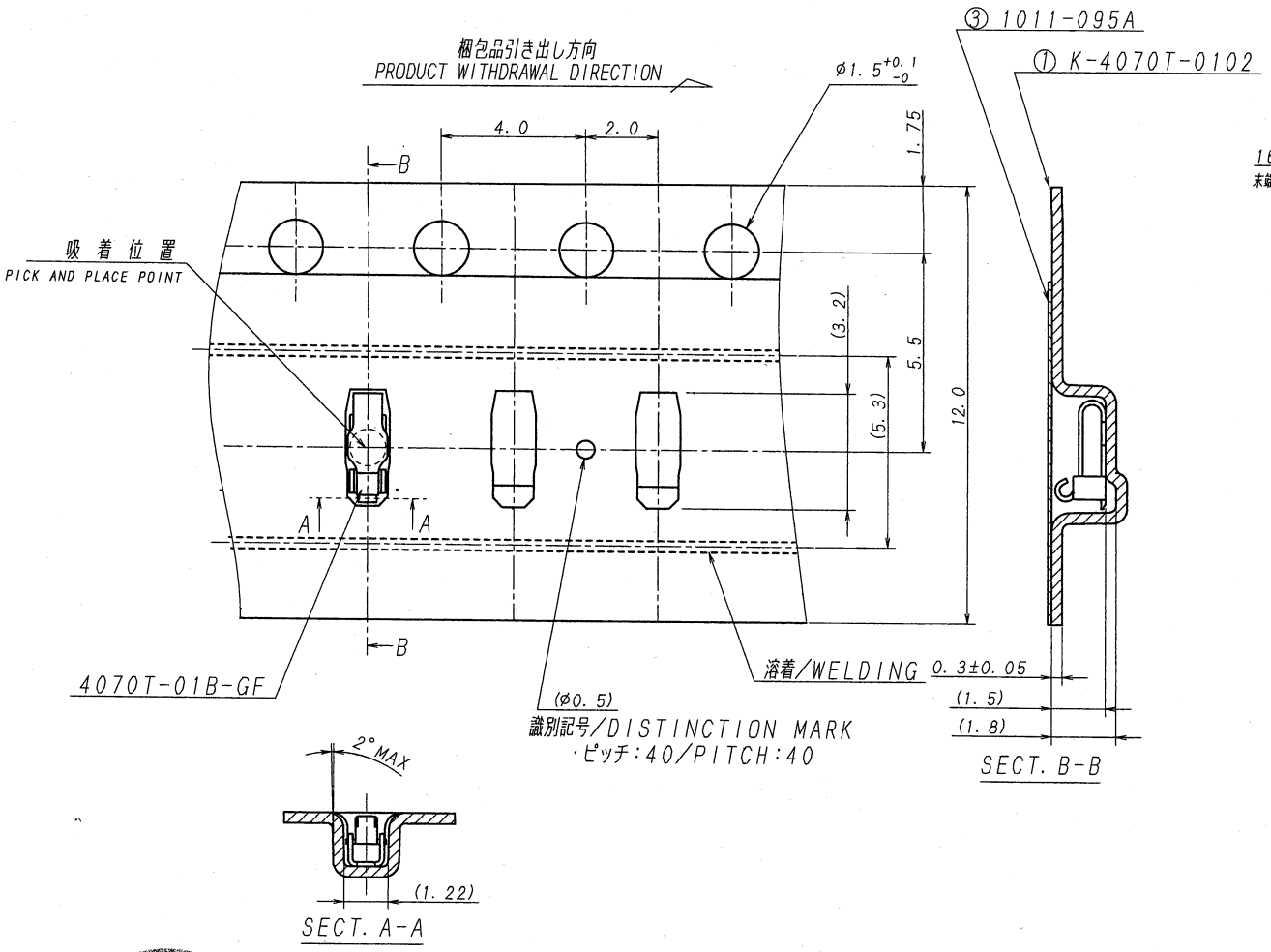

NOTE

1. 梱包数量/UNIT QUANTITY:8000/REEL
2. リードテープ長さ/LEAD TAPE LENGTH

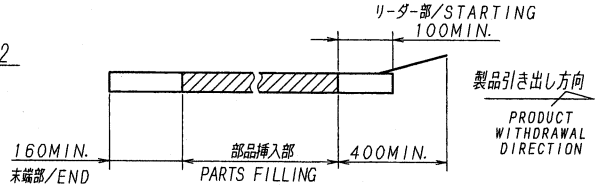

3. カバーテープの剥離強度/COVER TAPE PEELING FORCE :0.2N MIN.

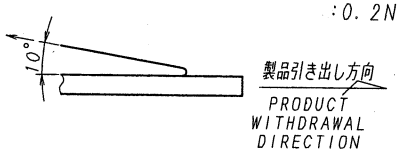

△2 4. 梱包方法は、KS-0002E参照の事。
REFER TO KS-0002E FOR THE PACKING METHOD.

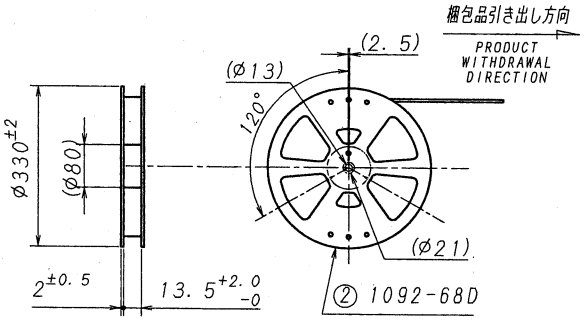

LTR 記号	ECN NO	REVISION RECORD 記事	DR	CHK	DATE 年月日
△					
△					
△					
△					
△					
△					
△					
△2	39189	REVISED	S.Y	MT	'11-3-24

ISSUED '11.3.28 IRISO ENG DEPT.

MATERIAL 材質
① キャリアテープ/色:PS(導電性)/黒
CARRIER TAPE /COLOR:PS (CONDUCTIVE)/BLACK
② リール/色 :PS(帯電防止)/白
REEL/COLOR:
PS (STATIC ELECTRICITY PREVENTION)/WHITE
③ カバーテープ :PET, PE, PEF(帯電防止)
COVER TAPE :PET, PE, PEF
(STATIC ELECTRICITY PREVENTION)

FINISH 仕上げ

GENERAL TOLERANCES 一般公差
DIM 寸法 ± 0.3
ANGLE 角度 ±

3RD. ANG. PROJ. 三角法

SCALE 尺度 /
UNIT 単位 mm
DR '11-3-24 Yamagata
DSN '07-5-31 Y. Ogura
CHK '11/3/24 MTAKA
APP '11/03/25 Y. Ogura

IRISO ELECTRONICS CO., LTD.
イリソ電子工業株式会社

TITLE 名称
4070シリーズ エンボス梱包図
SERIES 4070 EMBOSS TAPING PRODUCT

EDP No

PARTS No 部番 4070T-01Y901

DWG No 図番 IPS-4070T-01Y901

REV. 2

DO NOT SCALE DRAWING.
THIS DRAWING CONTAINS INFORMATION THAT IS PROPRIETARY TO IRISO