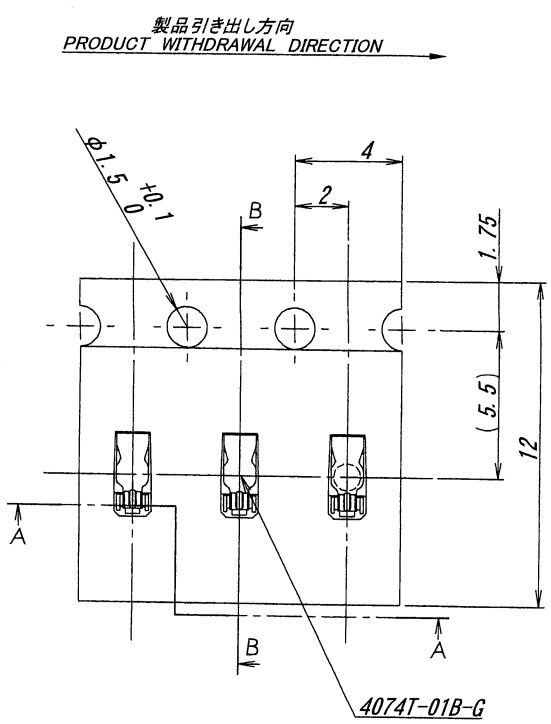

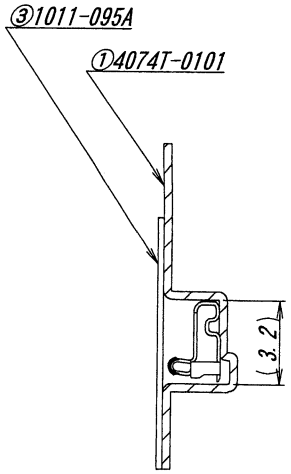

SECT. B-B

1.梱包数量/UNIT QUANTITY: 5,000 PIECES/REEL
2.リードテープ長さ/LEAD TAPE LENGTH

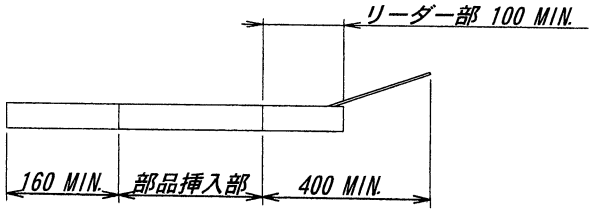

3.カバーテープの剥離強度/COVER TAPE PEELINGFORCE:0.2～1.3N
(剥離方向は、下図参照/PEELING DIRECTION AS BELOW)

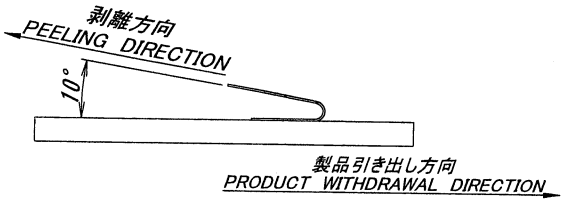

△2 4.梱包方法はKS-0002E参照の事
REFER TO KS-0002E FOR THE PACKING METHOD.

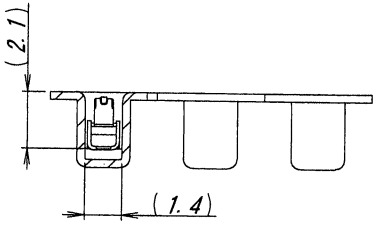

SECT. A-A

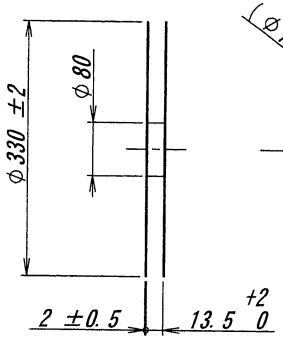

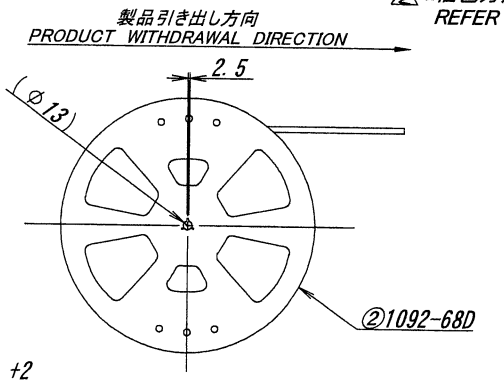

ISSUED
'11.8.-1
IRISO
ENG. DEPT.

LTR 記号	ECN No	REVISION RECORD 記事	DR	CHK	DATE 年月日
△					
△					
△					
△					
△					
△					
△2	39973	REVISED	Y.K	M.T	'11-7-28

MATERIAL 材質
①キャリアテープ : PS(黒 : 帯電防止)
②リール : PS(白 : 帯電防止)
③カバーテープ : PET, PE, PEF(透明 : 帯電防止)

①CARRIER TAPE : PS(BLACK : STATIC ELECTRICITY PREVENTION)
②REEL : PS(WHITE : STATIC ELECTRICITY PREVENTION)
③COVER TAPE : PET, PE, PEF(CLEAR : STATIC ELECTRICITY PREVENTION)

FINISH 仕上げ

GENERAL TOLERANCES 一般公差
DIM 寸法 ± 0.3
ANGLE 角度 ±

3RD. ANG. PROJ. 三角法

SCALE 尺度 /
UNIT 単位 mm
DR '11-7-28 Y. Kitagawa
DSN '07-10-17 Y. Ogura
CHK '11 7/28 M. TAKAG
APP 2011-7-28 Y. Sawaki

IRISO ELECTRONICS CO., LTD
イリソ電子工業株式会社

TITLE 名称
4074シリーズエンボス梱包図
SERIES 4074 EMBOSS TAPING PRODUCT

EDP No

PARTS No 部番
4074T-01Y900

DWG No 図番
IPS-4074T-01Y900

REV. 2

DO NOT SCALE DRAWING.
THIS DRAWING CONTAINS INFORMATION THAT IS PROPRIETARY TO IRISO AND SHOULD NOT BE USED WITHOUT WRITTEN PERMISSION 本図面は、イリソ電子工業（株）の所有する情報を含むもの